Bombas e PRESSURIZADORES

Conheça os novos modelos de **bombas e pressurizadores** da Komeco e encontre a solução hidráulica perfeita pra o seu projeto.

KOMECO

KOMECO

HÁ MAIS DE 30 ANOS **PRODUZINDO QUALIDADE.**

Na Komeco você encontra a solução hidráulica perfeita para o seu projeto comercial ou residencial.

UM NOVO JEITO DE
VIVER CONECTADO.

Connect Komeco

Controle sua casa através do smartphone usando o aplicativo **Connect Komeco.**

Traga automação para qualquer bomba ou pressurizador Komeco com o RELÉ WI-FI.

Ele foi projetado para trabalhar em espaços confinados, como interior de bombas hidráulicas, atuando como um acessório controlador.

integrado com
amazon alexa

Envie comandos de voz, crie rotinas integradas com outros aplicativos e controle todas as funções através da sua Alexa.

Para utilizar o aplicativo é necessário que seus aparelhos possuam dispositivo WiFi.
Em muitos casos você pode adquirir o dispositivo separadamente. Consulte com o técnico.

CENTRO DE DESENVOLVIMENTO E

INOVAÇÃO

Contamos com um parque técnico para treinamentos dos nossos parceiros credenciados e equipe de vendas. São laboratórios equipados com os melhores e mais modernos equipamentos, onde se ministram palestras e vídeoaulas são produzidas para treinamento online.

LABORATÓRIO DE TESTES
Aquecimento a gás / bombas e pressurizadores

LABORATÓRIO DE TESTES
Sistemas de geração de energia fotovoltaica.

LABORATÓRIO DE TESTES
Aquecimento e tratamento de piscinas.

Bombas de CIRCULAÇÃO

As bombas de água de circulação são projetadas para movimentar continuamente a água dentro de um sistema fechado ou aberto. Elas garantem um fluxo constante de água evitando estagnação e distribuindo calor ou frio de maneira eficiente.

TP Séries

Bombas de Circulação

TP 20

BRONZE

SUA REDE HIDRÁULICA

SEMPRE PRESSURIZADA

Melhore o desempenho de chuveiros, torneiras e aquecedores, proporcionando mais conforto e confiabilidade em sua residência.

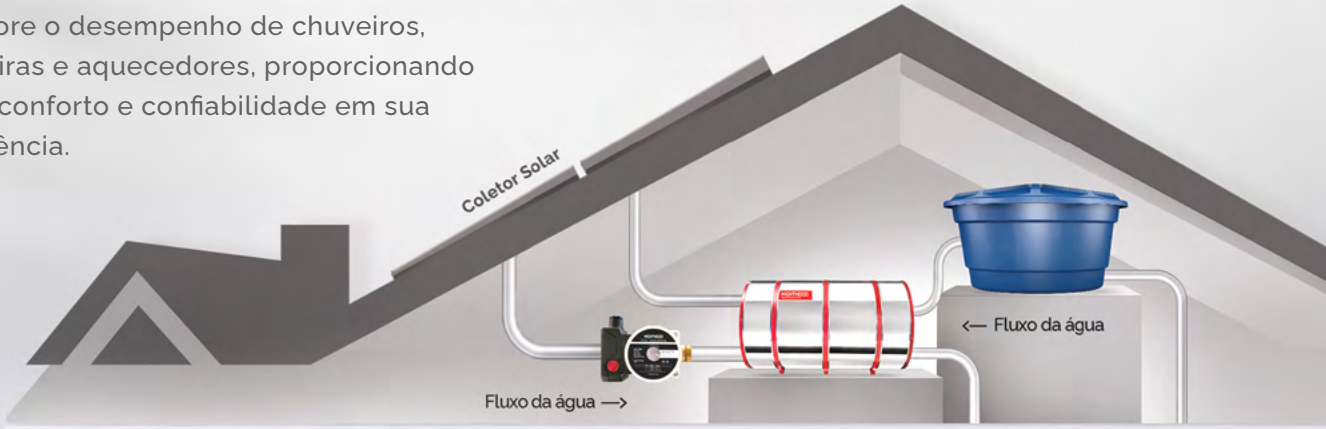

FILTRO DE **PARTÍCULAS**

BAIXO NÍVEL DE RUÍDO

Rotor em PLÁSTICO **ABS**

PROTETOR TÉRMICO

SUPORTA TEMPERATURAS ATÉ 90°

APLICAÇÕES

Para aplicações comerciais e residenciais.

CURVA DE DESEMPENHO

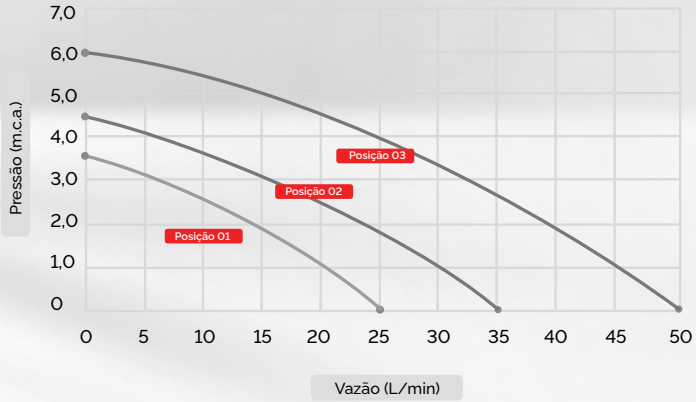

Mês	Alimentação	Transporte	Lazer	Total
Janeiro	R$ 200,00	R$ 100,00	R$ 200,00	R$ 600,00
Fevereiro	R$ 190,00	R$ 90,00	R$ 220,00	R$ 550,00
Março	R$ 200,00	R$ 100,00	R$ 250,00	R$ 620,00
Abril	R$ 220,00	R$ 120,00	R$ 230,00	R$ 660,00
Maio	R$ 240,00	R$ 140,00	R$ 210,00	R$ 660,00
Junho	R$ 230,00	R$ 130,00	R$ 200,00	R$ 640,00
Julho	R$ 210,00	R$ 110,00	R$ 230,00	R$ 640,00
Agosto	R$ 210,00	R$ 100,00	R$ 190,00	R$ 560,00
Setembro	R$ 250,00	R$ 140,00	R$ 200,00	R$ 620,00
Outubro	R$ 230,00	R$ 130,00	R$ 230,00	R$ 640,00
Novembro	R$ 250,00	R$ 120,00	R$ 250,00	R$ 660,00
Dezembro	R$ 260,00	R$ 100,00	R$ 220,00	R$ 670,00
Total				R$ 7.520,00

DESENHO TÉCNICO / DIMENSÕES

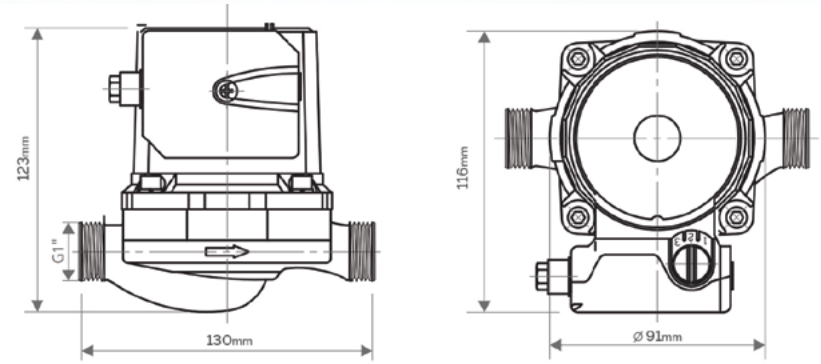

TABELA TÉCNICA

Tensão (V)	127 - 220		
	Posição 01	Posição 02	Posição 03
Potência (W)	45	90	100
Corrente de operação (A)	0,35 (127V)	0,71 (127V)	0,79 (127V)
	0,2 (220V)	0,41 (220V)	0,45 (220V)
Pressão máxima (m.c.a.)	3,5	4,5	6,0
Vazão máxima (l/min)	25	35	50
Temperatura máx. de água trabalho (°C)	90		
Temperatura máxima ambiente (°C)	40		
Conexões entrada/saída (pol)	1'' (acompanha flange de redução de 3/4'')		
Dimensões produto (LxAxP) (mm)	130 x 126 x 116		
Peso líquido (kg)	2,4		
Rotação	3500 RPM		
Classe de proteção	Ip44		

1 ANO

GARANTIA ESTENDIDA
Contra defeitos de fabricação.
Consulte o manual do produto
para saber as condições.

TP Séries

Bombas de Circulação

TP 40 G4

BRONZE

FERRO

ÚNICA COM 11 METROS DE COLUNA DE ÁGUA

SUA REDE HIDRÁULICA
SEMPRE PRESSURIZADA

Melhore o desempenho de chuveiros, torneiras e aquecedores, proporcionando mais conforto e confiabilidade em sua residência.

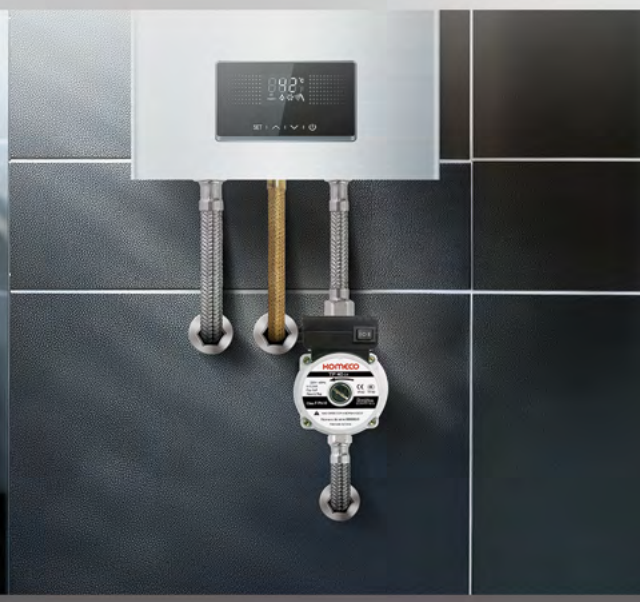

FILTRO DE **PARTÍCULAS**

BAIXO NÍVEL DE RUÍDO

Rotor em PLÁSTICO **ABS**

PROTETOR TÉRMICO

SUPORTA TEMPERATURAS ATÉ 90°

VERSÃO EM **BRONZE** E **FERRO**

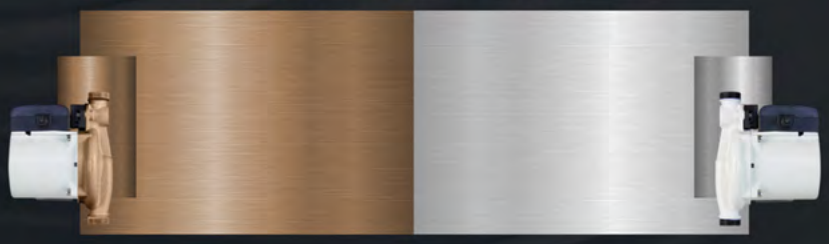

Indicada para regiões litorâneas
Maior resistência a oxidação

Melhor curso benefício Indicado para sistemas fechados

FUNCIONAMENTO CONTROLADO POR FLUXOSTATO

manual ou automático

APLICAÇÕES

Para aplicações comerciais e residenciais.

CURVA DE DESEMPENHO

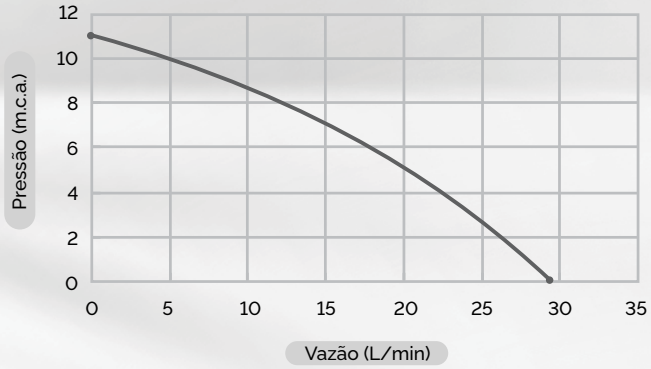

ANEXAR TABELA

DESENHO TÉCNICO / DIMENSÕES

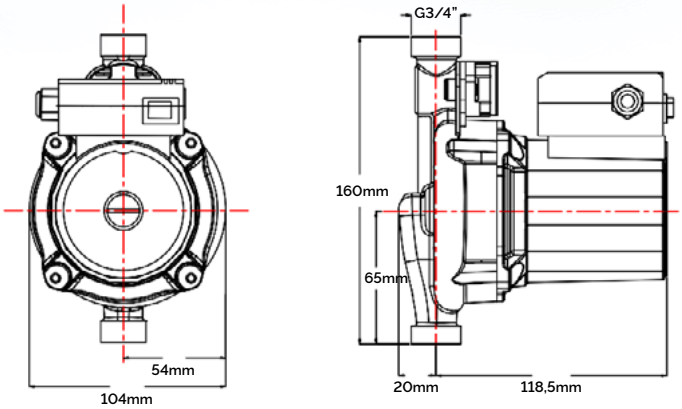

TABELA TÉCNICA

Tensão (V)	127 - 220
Corrente de operação (A)	0,94 (127V) - 0,54 (220V)
Potência (W)	120
Acionamento automático	Fluxostato
Pressão máxima (m.c.a.)	11
Vazão máxima (l/min)	30
Vazão mínima trab. (l/min)	2
Temperatura máx. de água trabalho (ºC)	90
Temperatura máxima ambiente (ºC)	40
Conexões entrada/saída (pol)	3/4'' (acompanha flange de redução de 1/2'')
Dimensões produto (LxAxP) (mm)	160 x 138,5 x 104
Peso líquido (kg)	2,8
Rotação	3500 RPM
Classe de proteção	Ip44

1 ANO

GARANTIA ESTENDIDA
Contra defeitos de fabricação.
Consulte o manual do produto
para saber as condições.

TP Séries

Bombas de Circulação

TP 80 G4

BRONZE

FERRO

PRESSÃO MÁX DE 15 M.C.A

ACOMPANHA O SUPORTE DE FIXAÇÃO.

SUA REDE HIDRÁULICA **SEMPRE PRESSURIZADA**

Melhore o desempenho de chuveiros, torneiras e aquecedores, proporcionando mais conforto e confiabilidade em sua residência.

FILTRO DE **PARTÍCULAS**

BAIXO NÍVEL DE RUÍDO

Rotor em PLÁSTICO ABS

PROTETOR TÉRMICO

SUPORTA TEMPERATURAS ATÉ 90°

VERSÃO EM **BRONZE** E **FERRO**

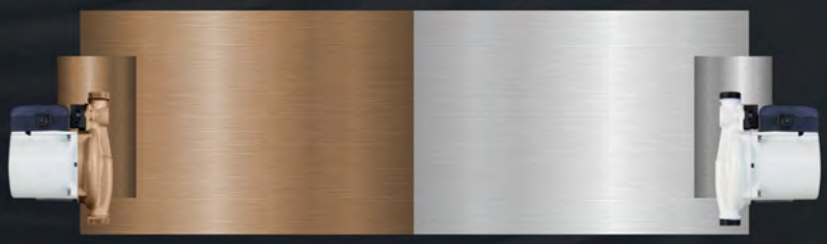

Indicada para regiões litorâneas
Maior resistência a oxidação

Melhor curso benefício Indicado para sistemas fechados

FUNCIONAMENTO **CONTROLADO POR FLUXOSTATO**

manual ou automático

APLICAÇÕES

Para aplicações comerciais e residenciais.

CURVA DE DESEMPENHO

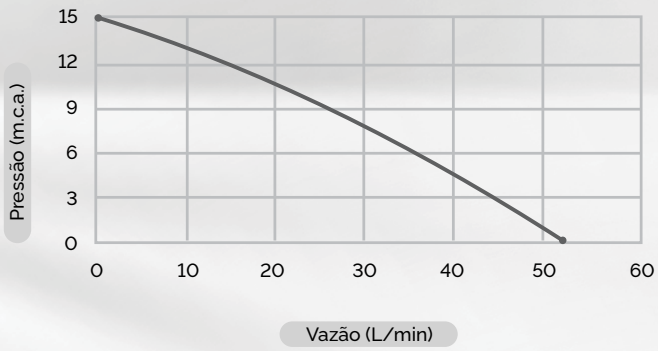

ANEXAR TABELA

DESENHO TÉCNICO / DIMENSÕES

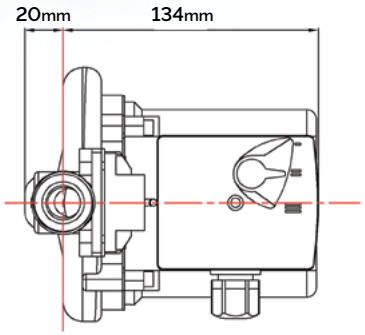

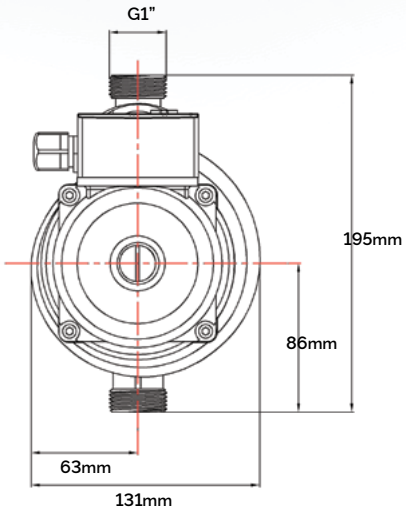

TABELA TÉCNICA

Tensão (V)	127 - 220
Corrente de operação (A)	1,95 (127V) - 1,12 (220V)
Potência (W)	248
Acionamento automático	Fluxostato
Pressão máxima (m.c.a.)	15
Vazão máxima (l/min)	52
Vazão mínima trab. (l/min)	2
Temperatura máx. de água trabalho (ºC)	90
Temperatura máxima ambiente (ºC)	40
Conexões entrada/saída (pol)	1'' (acompanha flange de redução de 3/4'')
Dimensões produto (LxAxP) (mm)	160 x 155 x 182
Peso líquido (kg)	4,6
Rotação	3500 RPM
Classe de proteção	Ip44

1 ANO

GARANTIA ESTENDIDA
Contra defeitos de fabricação.
Consulte o manual do produto
para saber as condições.

BRONZE

FERRO

TP Séries

Bombas de Circulação

TP 120 G1

ACIONAMENTO AUTOMÁTICO POR FLUXOSTATO EXTERNO.

ACOMPANHA **SUPORTE DE FIXAÇÃO.**

SUA REDE HIDRÁULICA

SEMPRE PRESSURIZADA

Melhore o desempenho de chuveiros, torneiras e aquecedores, proporcionando mais conforto e confiabilidade em sua residência.

FILTRO DE **PARTÍCULAS**

BAIXO NÍVEL DE RUÍDO

Rotor em PLÁSTICO **ABS**

PROTETOR TÉRMICO

SUPORTA TEMPERATURAS ATÉ 110°

VERSÃO EM **BRONZE** E **FERRO**

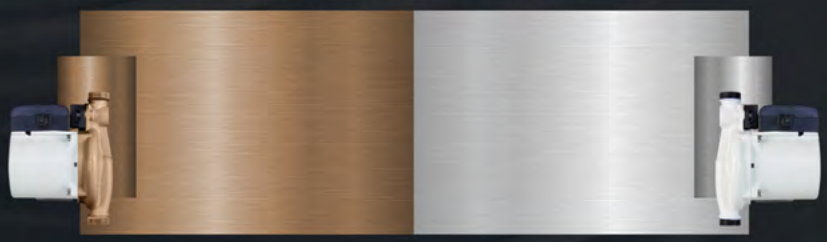

Indicada para regiões litorâneas
Maior resistência a oxidação

Melhor curso benefício Indicado
para sistemas fechados

FUNCIONAMENTO
CONTROLADO POR
FLUXOSTATO

manual ou automático

APLICAÇÕES

Para aplicações comerciais e residenciais.

CURVA DE DESEMPENHO

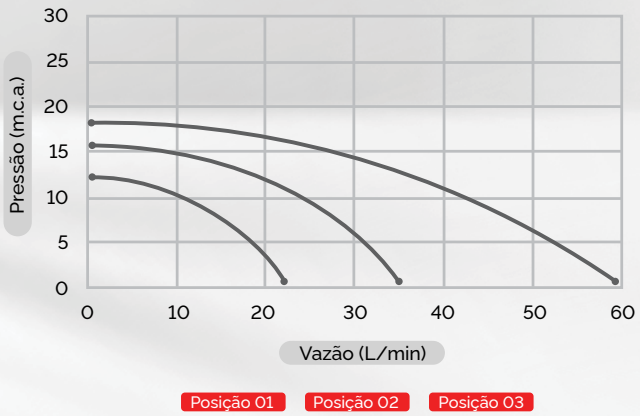

ANEXAR TABELA

DESENHO TÉCNICO / DIMENSÕES

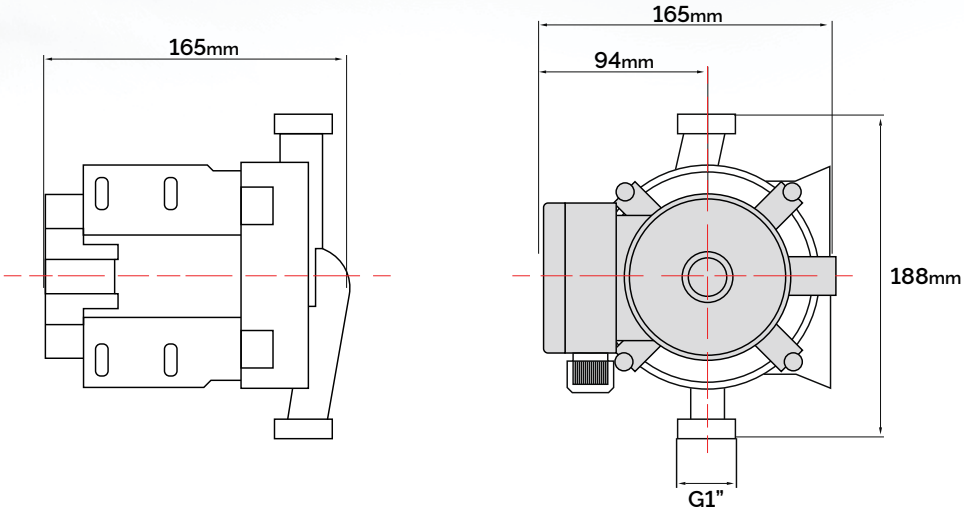

TABELA TÉCNICA

Tensão (V)	127 - 220
Corrente de operação (A)	2,75 (127V) - 1,60 (220V)
Potência (W)	350
Acionamento automático	Fluxostato
Pressão máxima (m.c.a.)	18
Vazão máxima (l/min)	60
Vazão mínima trab. (l/min)	2
Temperatura máx. de água trabalho (ºC)	110
Temperatura máxima ambiente (ºC)	40
Conexões entrada/saída (pol)	1'' (acompanha flange de redução de 3/4'')
Dimensões produto (LxAxP) (mm)	193 x 180 x 172
Peso líquido (kg)	5,6 (127V) - 6,6 (220V)
Rotação	3500 RPM
Classe de proteção	Ip44

1 ANO

GARANTIA ESTENDIDA
Contra defeitos de fabricação.
Consulte o manual do produto
para saber as condições.

Bombas INVERSORAS

As bombas de água inversoras da Komeco são bombas com inversor de frequência. Elas ajustam automaticamente a velocidade do motor para controlar o fluxo e a pressão da água de forma eficiente.

smartpress

BOMBA DE ÁGUA INVERSORA

KOMECO

304 AÇO INOX

WiFi INTEGRADO

6 SENSORES DE MONITORAMENTO DE

ALTA PERFORMANCE

ROTOR TRAVADO · ALTA TENSÃO · BAIXA TENSÃO · DESCARGA ELÉTRICA · DRY RUN · SOBRECARGA DE CORRENTE

TECNOLOGIA **MAGNÉTICA**

O motor de **indução magnética de imã permanente** se diferencia dos tradicionais motores de escova e bobina, onde sua tecnologia faz dele um **motor mais compacto** quando comparado aos demais motores do mercado.

Os imãs se auto magnetizam e fazem o motor girar de forma limpa e eficaz.

60% ECONOMIA DE ENERGIA

SAIBA COMO A **SMARTPRESS ECONOMIZA ENERGIA**

Por ter sua rotação ajustada de acordo com o consumo de água e da pressão desejada, a **SMARTPRESS** da Komeco **PODE ECONOMIZAR ATÉ 60% A MAIS** do que as bombas de água com motores assíncronos.

PRESSÃO CONSTANTE E SEM OSCILAÇÕES

A **Smartpress ajusta a aceleração do motor** de forma gradual, mantendo a pressão constante e sem oscilações, de acordo com os pontos de consumo usados no momento (desde que não supere a capacidade máxima da bomba de água).

APLICAÇÕES

Para aplicações comerciais e residenciais.

CURVA DE DESEMPENHO 32

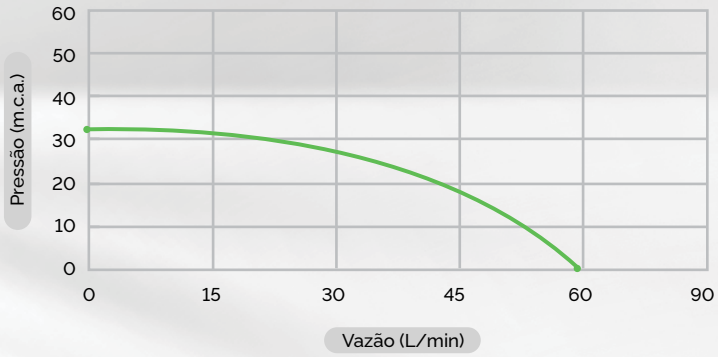

ANEXAR TABELA

DESENHO TÉCNICO / DIMENSÕES

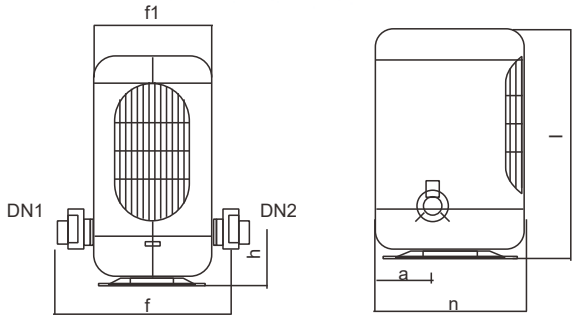

Modelo	DN1	DN2	Dimensões (mm)					
			a	n	i	f	h	f1
SMARTPRESS 32	1"	1"	59	156	215	179	116	50

TABELA TÉCNICA

	SMARTPRESS 32
Tensão (V)	220
Corrente de operação (A)	2
Frequência (Hz)	60
Rotação (r.p.m)	7440
Potência mecânica CV	1/2 (300W)
Pressão máxima (m.c.a.)	32
Vazão máxima (l/min.)	60
Vazão c/ 15 m.c.a. (l/min.)	-
Temperatura máx. de água trabalho (ºC)	60
Conexões entrada/saída (pol)	1" x 1"
Dimensões (mm)	179 x 215 x 156
Peso (kg)	4

2 ANOS

GARANTIA ESTENDIDA
Contra defeitos de fabricação.
Consulte o manual do produto
para saber as condições.

smartpress

BOMBA DE ÁGUA INVERSORA

KOMECO

304 AÇO INOX

WiFi INTEGRADO

6 SENSORES DE MONITORAMENTO DE

ALTA PERFORMANCE

ROTOR TRAVADO | ALTA TENSÃO | BAIXA TENSÃO | DESCARGA ELÉTRICA | DRY RUN | SOBRECARGA DE CORRENTE

TECNOLOGIA **MAGNÉTICA**

O motor de **indução magnética de imã permanente** se diferencia dos tradicionais motores de escova e bobina, onde sua tecnologia faz dele um **motor mais compacto** quando comparado aos demais motores do mercado.

Os imãs se auto magnetizam e fazem o motor girar de forma limpa e eficaz.

60% ECONOMIA DE ENERGIA

SAIBA COMO A **SMARTPRESS ECONOMIZA ENERGIA**

Por ter sua rotação ajustada de acordo com o consumo de água e da pressão desejada, a **SMARTPRESS** da Komeco **PODE ECONOMIZAR ATÉ 60% A MAIS** do que as bombas de água com motores assíncronos.

PRESSÃO CONSTANTE E SEM OSCILAÇÕES

A **Smartpress ajusta a aceleração do motor** de forma gradual, mantendo a pressão constante e sem oscilações, de acordo com os pontos de consumo usados no momento (desde que não supere a capacidade máxima da bomba de água).

APLICAÇÕES

Para aplicações comerciais e residenciais.

CURVA DE DESEMPENHO 37 55

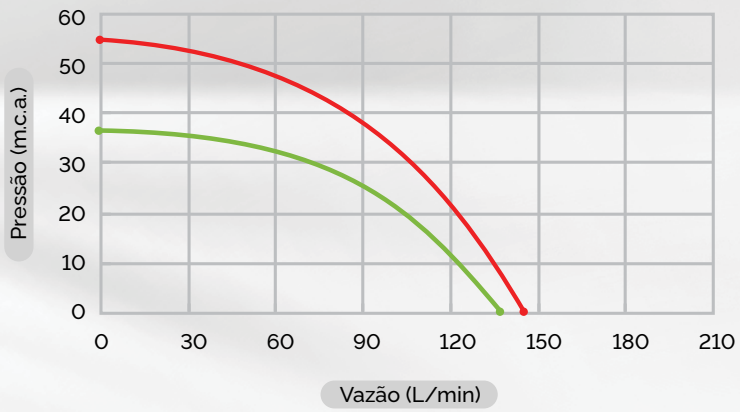

ANEXAR TABELA

DESENHO TÉCNICO / DIMENSÕES

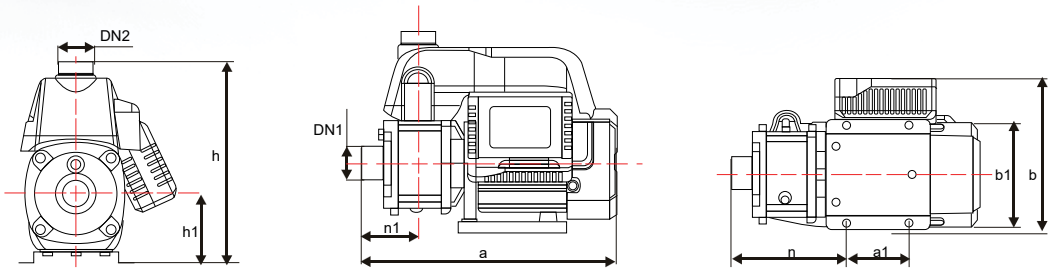

Modelo	DN1	DN2	Dimensões (mm)							
			a	b	a1	b1	h	h1	n	n1
SMARTPRESS 37	1.1/4"	1"	356	220	90	140	282	97	165	79
SMARTPRESS 55	1.1/4"	1"	410	220	90	140	282	97	165	128

TABELA TÉCNICA

	SMARTPRESS 37	SMARTPRESS 55
Tensão (V)	220	220
Corrente de operação (A)	8	11
Frequência (Hz)	60	60
Rotação (r.p.m)	4000	4000
Potência mecânica CV	1 (750W)	2 (1500W)
Pressão máxima (m.c.a.)	37	55,55
Vazão máxima (l/min.)	133	143
Vazão c/ 15 m.c.a. (l/min.)	-	-
Temperatura máx. de água trabalho (ºC)	60	60
Conexões entrada/saída (pol)	1.1/4" x 1"	1.1/4" x 1"
Dimensões (mm)	220 x 282 x 356	220 x 282 x 410
Peso (kg)	8,7	10

2 ANOS

GARANTIA ESTENDIDA
Contra defeitos de fabricação.
Consulte o manual do produto
para saber as condições.

6 SENSORES DE MONITORAMENTO DE

ALTA PERFORMANCE

ROTOR TRAVADO | ALTA TENSÃO | BAIXA TENSÃO | DESCARGA ELÉTRICA | DRY RUN | SOBRECARGA DE CORRENTE

TECNOLOGIA **MAGNÉTICA**

O motor de **indução magnética de imã permanente** se diferencia dos tradicionais motores de escova e bobina, onde sua tecnologia faz dele um **motor mais compacto** quando comparado aos demais motores do mercado.

Os imãs se auto magnetizam e fazem o motor girar de forma limpa e eficaz.

60% ECONOMIA DE ENERGIA

SAIBA COMO A **SMARTPRESS ECONOMIZA ENERGIA**

Por ter sua rotação ajustada de acordo com o consumo de água e da pressão desejada, a **SMARTPRESS** da Komeco **PODE ECONOMIZAR ATÉ 60% A MAIS** do que as bombas de água com motores assíncronos.

PRESSÃO CONSTANTE E SEM OSCILAÇÕES

A **Smartpress ajusta a aceleração do motor** de forma gradual, mantendo a pressão constante e sem oscilações, de acordo com os pontos de consumo usados no momento (desde que não supere a capacidade máxima da bomba de água).

APLICAÇÕES

Para aplicações comerciais e residenciais.

CURVA DE DESEMPENHO 57

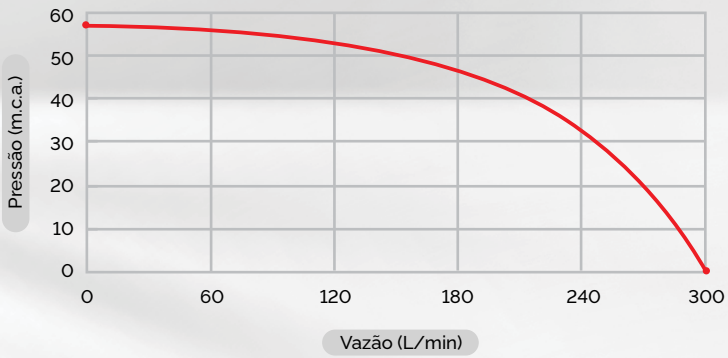

ANEXAR TABELA

DESENHO TÉCNICO / DIMENSÕES

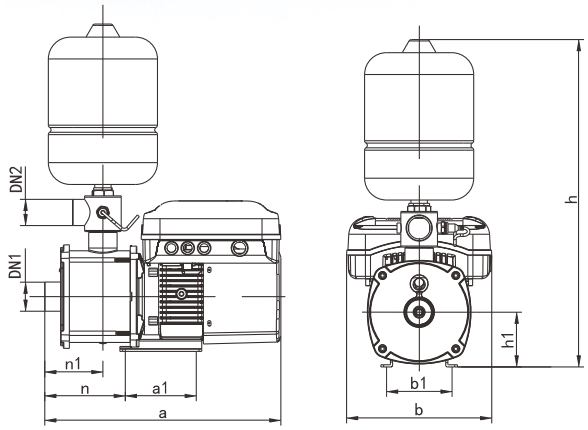

Modelo	DN1	DN2	Dimensões (mm)							
			a	b	a1	b1	h	h1	n	n1
SMARTPRESS 57	2”	2”	433	266	120	130	619	102	143	107

TABELA TÉCNICA

	SMARTPRESS 57
Tensão (V)	220
Corrente de operação (A)	10
Frequência (Hz)	60
Rotação (r.p.m)	4000
Potência mecânica CV	3 (2200W)
Pressão máxima (m.c.a.)	57
Vazão máxima (l/min.)	300
Vazão c/ 15 m.c.a. (l/min.)	-
Temperatura máx. de água trabalho (ºC)	60
Conexões entrada/saída (pol)	2” x 2”
Dimensões (mm)	266 x 619 x 433
Peso (kg)	21

2 ANOS

GARANTIA ESTENDIDA
Contra defeitos de fabricação.
Consulte o manual do produto
para saber as condições.

PRESSURIZADORES

Os pressurizadores de água Komeco proporcionam um fluxo constante na rede hidráulica, garantindo distribuição eficiente em residências de vários andares.

Eles evitam jatos fracos e variações de pressão, oferecendo mais conforto e eficiência no uso da água.

ABS

TP Séries
Bombas de Circulação

TP 820 / 825 G3

FILTRO DE ENTRADA DE ÁGUA

ÚNICO NO MERCADO

ACIONAMENTO **INTELIGENTE**

Proporciona **maior aproveitamento do seu potencial hidráulico**, ligando automaticamente apenas quando a pressão da rede está baixa.

Conta com um **pressostato** que monitora e desliga o equipamento caso esteja em subpressão ou sobrepressão.

SUPORTA TEMPERATURAS DE ATÉ **60º**

PRESSOSTATO INTEGRADO

100% ABS plástico de engenharia

BIVOLT

PROTETOR TÉRMICO

AUTO ACIONAMENTO AUTOMÁTICO

PRESSURIZAÇÃO COM **SEGURANÇA E QUALIDADE**

Com potência de até 370W, os pressurizadores **TP 820 e 825 são ideais para pressurização de residências.**

Perfeita para pressurização de redes hidráulicas, drenagem de reservatórios e sucção de água de poços.

APLICAÇÕES

Para aplicações comerciais e residenciais.

CURVA DE DESEMPENHO

TP 820 TP 825

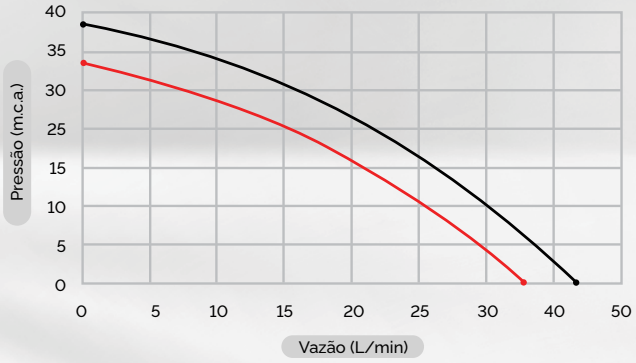

ANEXAR TABELA

DESENHO TÉCNICO / DIMENSÕES

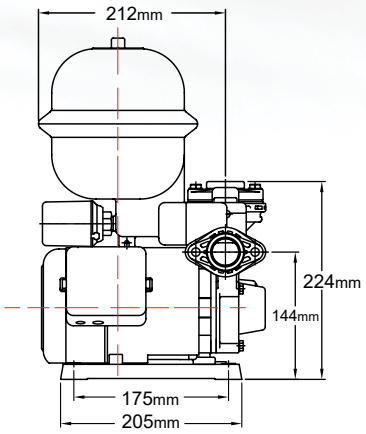

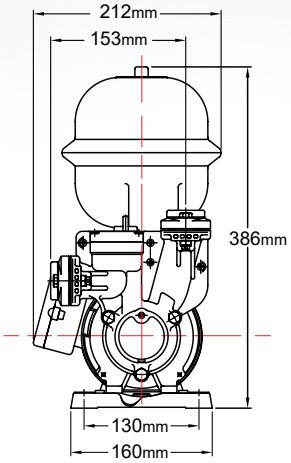

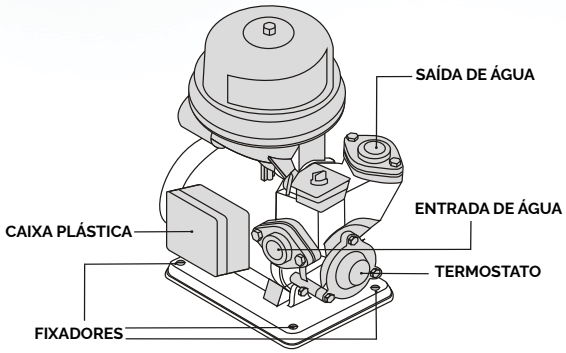

TABELA TÉCNICA

	TP 820	TP 825
Tensão (V)	127 - 220	127 - 220
Corrente de operação (A)	3,2/1,6	5,2/2,6
Frequência (Hz)	60	60
Rotação (r.p.m)	3500	3500
Potência mecânica (CV)	1/4 (180W)	1/2 (370W)
Chave de pressão m.c.a.(kPa) - Liga	12 (120)	20 (200)
Chave de pressão m.c.a.(kPa) - Desliga	24 (240)	30 (300)
Pressão máxima m.c.a.(kPa)	34 (340)	38 (380)
Pressão de sucção m.c.a.(kPa)	7 (70)	7 (70)
Vazão máxima (l/min.)	35	42
Vazão mínima de trabalho (l/min)	4	9
Vazão c/ 15 m.c.a. (l/min.)	20	25
Temperatura máx. de água trabalho (ºC)	60	60
Conexões entrada/saída pol (mm)	3/4'' (20)	1'' (25,4)
Dimensões (mm)	165 x 420 x 210	165 x 420 x 210
Peso (kg)	6,8	7,6

1 ANO

GARANTIA ESTENDIDA
Contra defeitos de fabricação.
Consulte o manual do produto
para saber as condições.

silentpress

SP 200/400

ABS

+ FLUXOSTATO
PRESSOSTATO

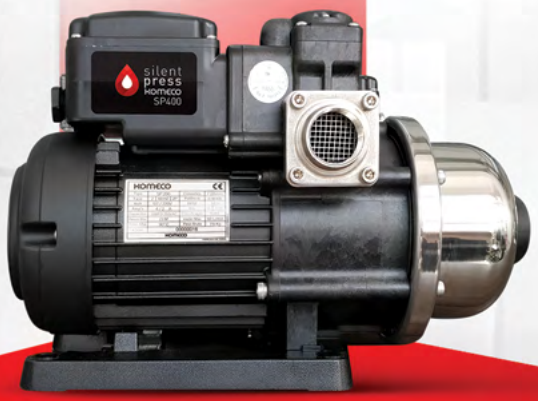

MUITO MAIS **FUNCIONALIDADE**

- **PROTEÇÃO DRY RUN**
  Proteção contra funcionamento a seco evitando quebra de componentes e travamento.
- **SELO MECÂNICO**
  Auto lubrificante.

ZERO MANUTENÇÃO

- **PROTEÇÃO TÉRMICA**
  Sensor acoplado no corpo do motor, desligando o produto caso ultrapasse a temperatura ideal de funcionamento máximo de 130 C°.

BAIXO NÍVEL DE RUIDO

MONITORAMENTO CONSTANTE DA PRESSÃO

PROTETOR TÉRMICO

AÇO INOX **ZERO CORROSÃO**

AUTO ACIONAMENTO **AUTOMÁTICO**

BIVOLT

MUITO MAIS **SEGURANÇA**

VÁLVULA DE ALÍVIO - Destinada para proteção da bomba caso ultrapasse a pressão máxima de linha hidráulica - 5kg/cm².

APLICAÇÕES

Para aplicações comerciais e residenciais.

CURVA DE DESEMPENHO

SP 200 SP 400

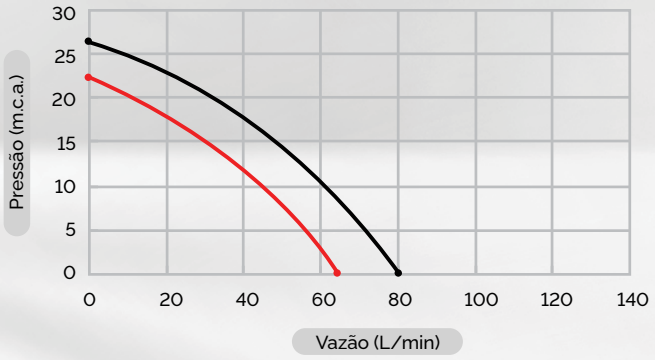

ANEXAR TABELA

DESENHO TÉCNICO / DIMENSÕES

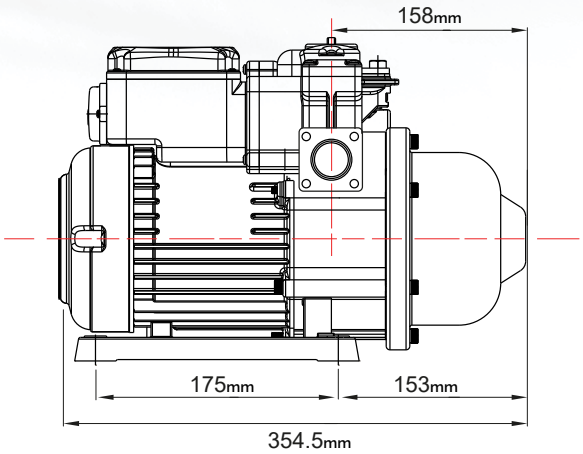

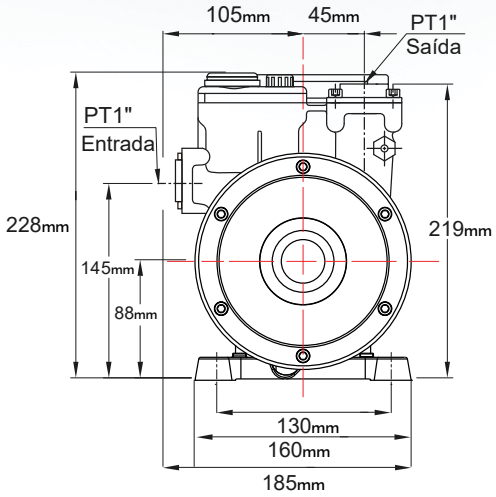

TABELA TÉCNICA

	SP 200	SP 400
Tensão (V)	127 - 220	127 - 220
Corrente de operação (A)	4,0/2,0	6,0/3,0
Frequência (Hz)	60	60
Rotação (r.p.m)	3500	3500
Potência Mecânica (CV)	1/4 (180W)	1/2 (370W)
Pressão máxima (m.c.a.)	23	26
Vazão máxima (l/min.)	62	80
Vazão c/ 15 m.c.a. (l/min.)	23	40
Temperatura máx. de água trabalho (°C)	90	90
Conexões entrada/saída (pol)	1''	1''
Dimensões (mm)	220 x 282 x 330	220 x 282 x 356
Peso (kg)	7,5	8,5

2 ANOS

GARANTIA ESTENDIDA
Contra defeitos de fabricação.
Consulte o manual do produto
para saber as condições.

Bombas CENTRÍFUGAS

As bombas de água centrífugas utilizam a força centrífuga para mover o líquido. Elas funcionam convertendo a energia mecânica do motor em energia cinética e de pressão, permitindo o bombeamento de água em diversos sistemas.

FERRO

ULTRA PRESS

BOMBA CENTRÍFUGA

BOMBAS PARA TODA ÁGUA

VAZÃO 90 l/min

BAIXO NÍVEL DE RUÍDO

PROTETOR TÉRMICO

O dispositivo desliga automaticamente a bomba caso a temperatura ultrapasse o limite seguro, prevenindo o superaquecimento e evitando danos permanentes ao motor.

POTÊNCIA DE 1/2 CV

IDEAL PARA **CASAS, CISTERNAS FAZENDAS E SISTEMAS DE IRRIGAÇÃO.**

Equipada com um **MOTOR DE 1/2CV**, é perfeita para residências, cisternas, fazendas, pousadas, hotéis, com **VAZÃO DE 90l/MIN** desempenha com eficiencia a circulação e movimentação de grandes volumes de água.

FERRO

Desenvolvida em ferro, a carcaça do seu motor é protegido com **pintura epóxi de alta qualidade.** Isso traz segurança e impermeabilidade ao motor, mantendo sempre sua integridade.

O rotor é construído em aço inox SUS304 - não produzindo ferrugem.

MUITO + CONFORTO

Toda linha **ULTRAPRESS** é de fácil instalação e baixo ruído, resultando em muito mais conforto para sua família.

APLICAÇÕES

Para aplicações comerciais e residenciais.

CURVA DE DESEMPENHO

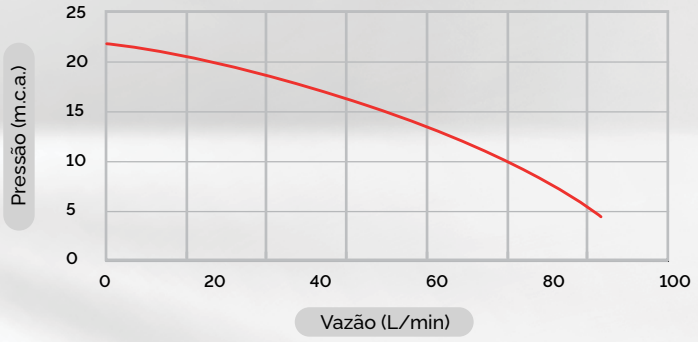

ANEXAR TABELA

DESENHO TÉCNICO / DIMENSÕES

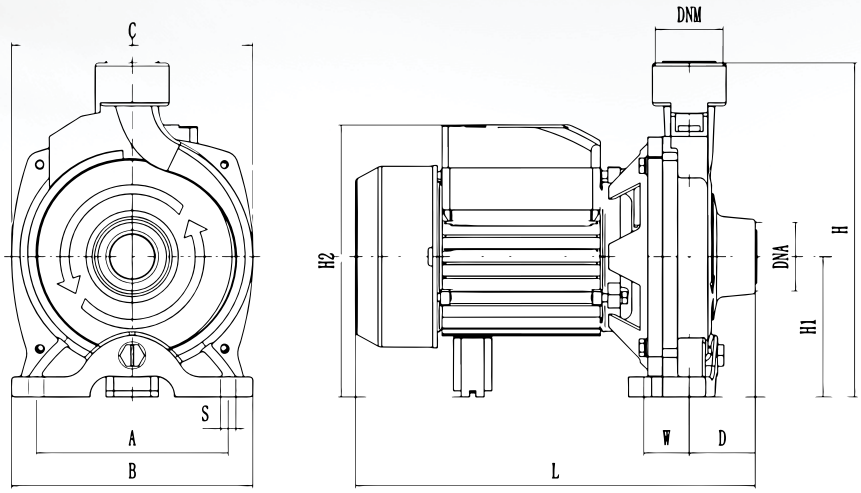

A	B	C	D	W	L	H	H1	H2	S	DNA	DNM
125	157	160	43	30	260	218	92	178	10	G1	G1

TABELA TÉCNICA

	UP 90
Tensão (V)	127V / 220V
Corrente de operação (A)	5,9 - 2,9
Frequência (Hz)	60
Rotação (r.p.m)	3450
Potência mecânica (CV)	1/2 (370W)
Pressão máxima (m.c.a.)	22
Vazão máxima (l/min.)	90
Sucção máxima (m)	8
Temperatura máx. de água trabalho (°C)	40
Conexões entrada/saída (pol)	1"x 1"
Dimensões (mm)	15,5 x 21,5 x 25,5
Peso (kg)	6,95

1 ANO

GARANTIA ESTENDIDA

Contra defeitos de fabricação.
Consulte o manual do produto
para saber as condições.

EVVOLUTION

BOMBAS CENTRÍFUGAS

BRONZE

EVVO 120
3/4CV (110V)

EVVO 120
3/4CV (220V)

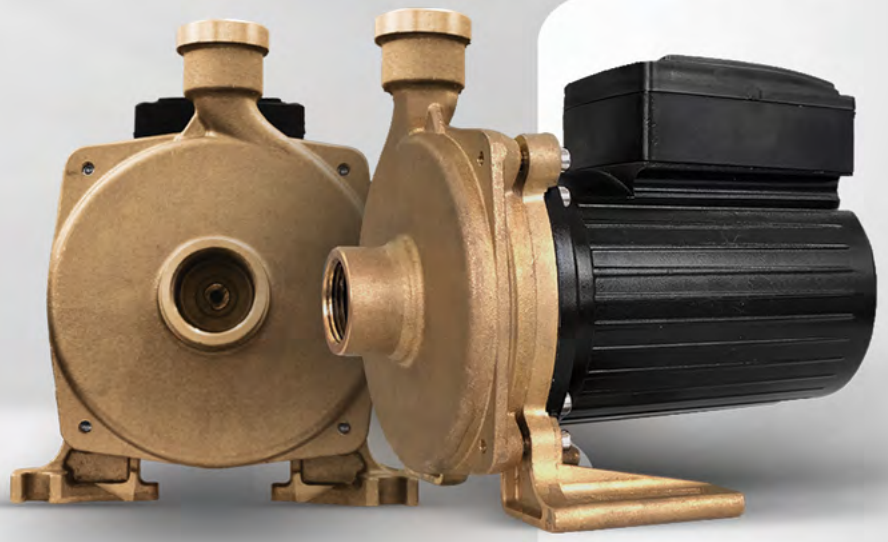

MUITO MAIS VAZÃO

PARA O SEU SISTEMA HIDRÁULICO

ROTOR E VOLUTA EM **AÇO INOX 304**

BAIXO NÍVEL DE RUÍDO

SUPORTA **TEMPERATURAS ATÉ** 80°

BOBINA EM **COBRE**

IDEAL PARA **RECIRCULAÇÃO DE SISTEMAS FECHADOS**

- AQUECIMENTO SOLAR
- SISTEMAS DE CALEFAÇÃO
- CISTERNAS

PROTETOR TÉRMICO

PROTETOR TÉRMICO

O dispositivo **desliga automaticamente a bomba** caso a temperatura ultrapasse o limite seguro, prevenindo o superaquecimento e evitando danos permanentes ao motor.

SELO MECÂNICO

Selo mecânico de alta qualidade, projetado para proporcionar vedação total e durabilidade excepcional à sua bomba d'água, prevenindo vazamentos e garantindo um desempenho eficiente e seguro.

APLICAÇÕES

Para aplicações comerciais e residenciais.

CURVA DE DESEMPENHO

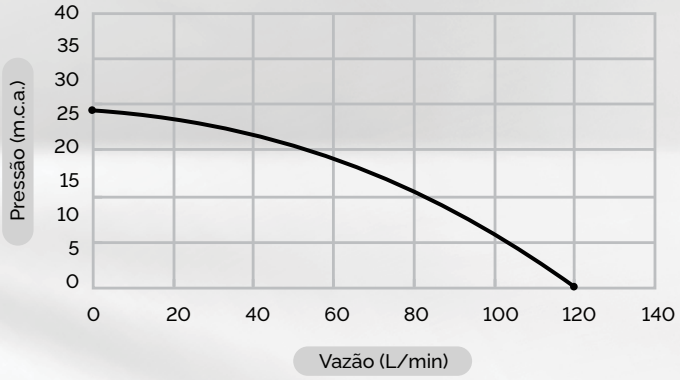

ANEXAR TABELA

DESENHO TÉCNICO / DIMENSÕES

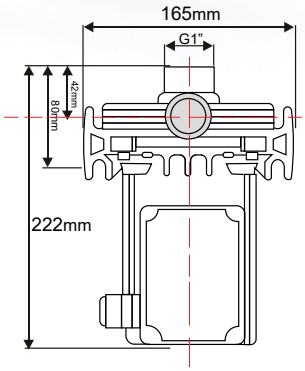

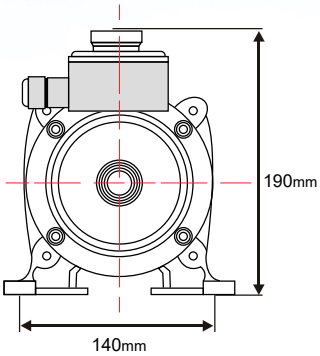

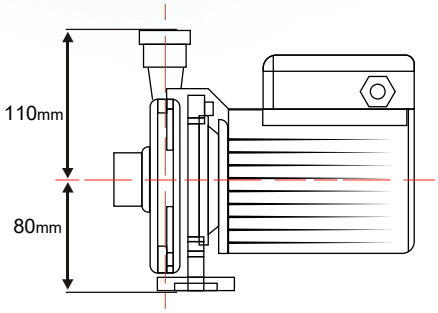

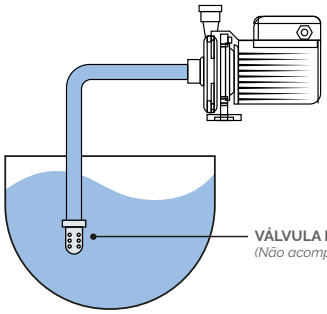

VÁLVULA DE PÉ
(Não acompanha o produto).

TABELA TÉCNICA

	EVVO 120 - 127V	**EVVO 120** - 220V
Tensão (V)	127	220
Corrente de operação (A)	5	2,5
Frequência (Hz)	60	60
Rotação (r.p.m)	3450	3450
Potência mecânica (CV)	3/4 (550W)	3/4 (550W)
Pressão máxima (m.c.a.)	24	24
Vazão máxima (l/min.)	120	120
Vazão c/ 15 m.c.a. (l/min.)	-	-
Temperatura máx. de água trabalho (°C)	90	90
Conexões entrada/saída (pol)	1''	1''
Dimensões (mm)	140 x 190 x 222	140 x 190 x 222
Peso (kg)	7,4	7,3

1 ANO

GARANTIA ESTENDIDA
Contra defeitos de fabricação.
Consulte o manual do produto
para saber as condições.

EVVOLUTION

BOMBAS CENTRÍFUGAS

304 AÇO INOX

EVVO 170
1CV

EVVO 185
1,5CV

EVVO 220
2CV

MUITO MAIS VAZÃO

PARA O SEU SISTEMA HIDRÁULICO

ROTOR E VOLUTA EM **AÇO INOX 304**

BAIXO NÍVEL DE RUÍDO

SUPORTA TEMPERATURAS ATÉ 80°

BOBINA EM **COBRE**

IDEAL PARA **RECIRCULAÇÃO DE SISTEMAS FECHADOS**

- AQUECIMENTO SOLAR
- SISTEMAS DE CALEFAÇÃO
- CISTERNAS

PROTETOR TÉRMICO

PROTETOR TÉRMICO

O dispositivo **desliga automaticamente a bomba** caso a temperatura ultrapasse o limite seguro, prevenindo o superaquecimento e evitando danos permanentes ao motor.

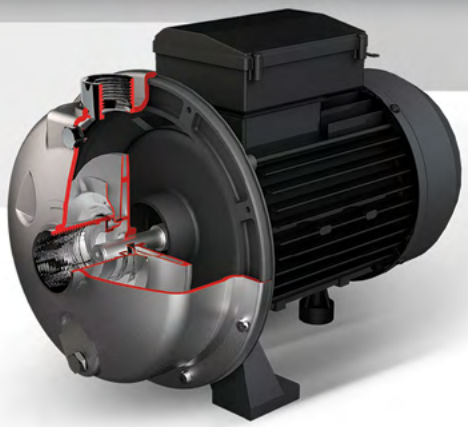

SELO MECÂNICO

Selo mecânico de alta qualidade, projetado para proporcionar vedação total e durabilidade excepcional à sua bomba d'água, prevenindo vazamentos e garantindo um desempenho eficiente e seguro.

APLICAÇÕES

Para aplicações comerciais e residenciais.

CURVA DE DESEMPENHO

170 185 220

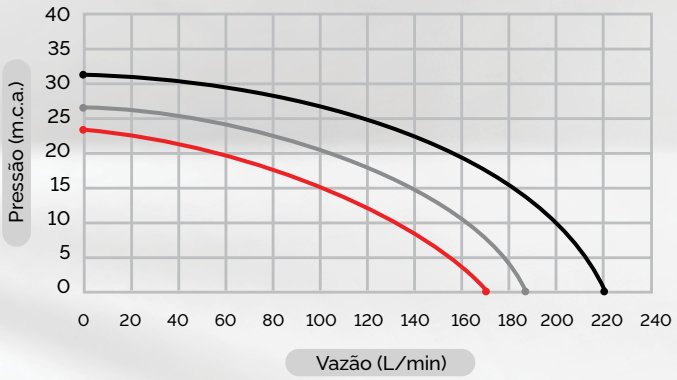

ANEXAR TABELA

DESENHO TÉCNICO / DIMENSÕES

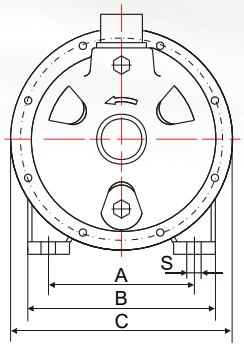

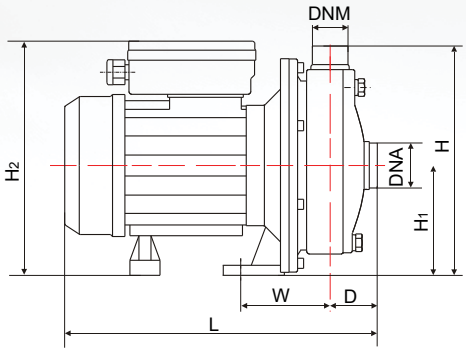

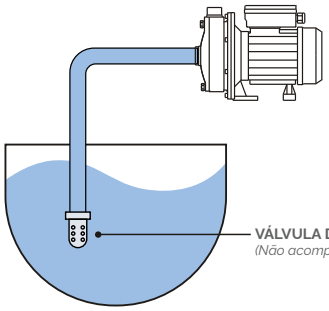

Modelo	Dimensões (mm)											
	A	B	C	D	W	L	H	H1	H2	S	DNA	DNM
170	140	180	213	48	86,5	313	222	110	218	12	G1 1/4	G1 1”
185	140	180	213	48	86,5	335	222	110	230	12	G1 1/4	G1 1”
220	150	190	234	48	93,5	377	240	110	263	12	G1 1/4	G1 1”

TABELA TÉCNICA

	EVVO 170	EVVO 185	EVVO 220
Tensão (V)	220	220	220
Corrente de operação (A)	5,2	7	9,2
Frequência (Hz)	60	60	60
Rotação (r.p.m)	3450	3450	3450
Potência mecânica (CV)	1 (750W)	1,5 (1100W)	2 (1500W)
Pressão máxima (m.c.a.)	24	26	31
Vazão máxima (l/min.)	170	185	220
Vazão c/ 15 m.c.a. (l/min.)	-	-	
Temperatura máx. de água trabalho (ºC)	80	80	80
Conexões entrada/saída (pol)	1 1/4'' x 1''	1 1/4'' x 1''	1 1/4'' x 1''
Dimensões (mm)	213 x 218 x 313	213 x 230 x 335	234 x 263 x 377
Peso (kg)	9,6	13,8	18,7

1 ANO

GARANTIA ESTENDIDA
Contra defeitos de fabricação.
Consulte o manual do produto
para saber as condições.

ABS

TQC

BOMBAS DE VAZÃO

TQC 200/400

FILTRO DE ENTRADA DE ÁGUA

MUITO MAIS VAZÃO DE ÁGUA
PARA A SUA REDE HIDRÁULICA

- **BAIXO NÍVEL** DE RUÍDO
- **MONITORAMENTO CONSTANTE** DA PRESSÃO
- ZERO **CORROSÃO**
- AUTO ACIONAMENTO **AUTOMÁTICO**
- **BIVOLT**

100% ABS
plástico de engenharia

O plástico de engenharia, também conhecido como ABS, é um plástico extremamente resistente e durável que aumenta a vida útil da sua bomba. **A BOMBA TQC POSSUI TODA A SUA CARCAÇA FEITA EM PLÁSTICO ABS**, tornando-a IMUNE a corrosão.

PROTETOR TÉRMICO

PROTETOR TÉRMICO

O dispositivo **desliga automaticamente a bomba** caso a temperatura ultrapasse o limite seguro, prevenindo o superaquecimento e evitando danos permanentes ao motor.

ÚNICO NO MERCADO

Única bomba centrifuga do mercado com acionamento por fluxostato.

APLICAÇÕES

Para aplicações comerciais e residenciais.

CURVA DE DESEMPENHO

TQC 200 TQC 400

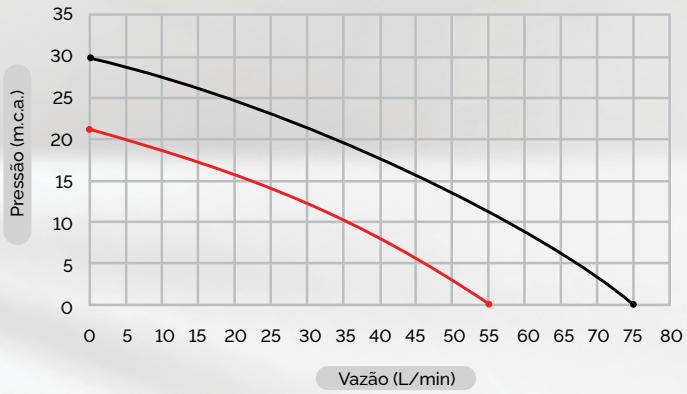

ANEXAR TABELA

DESENHO TÉCNICO / DIMENSÕES

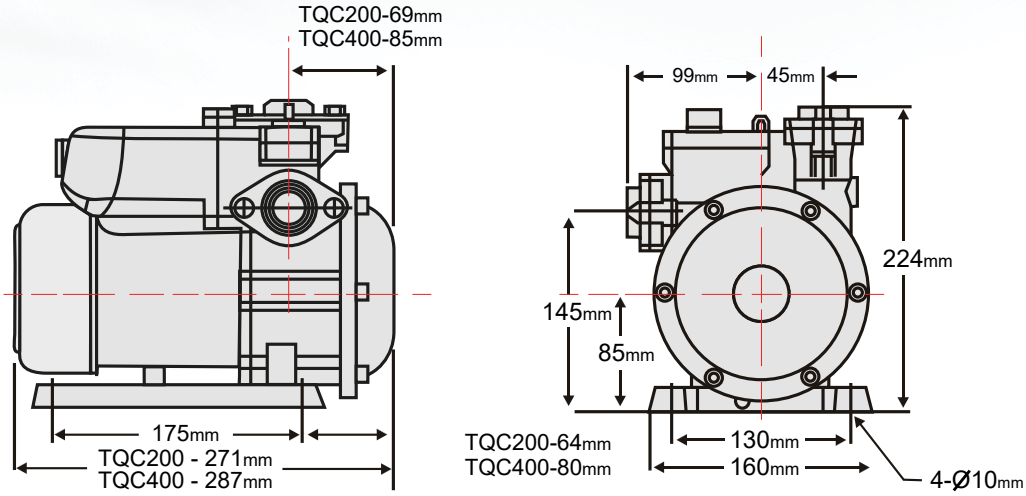

TABELA TÉCNICA

	TQC 200	TQC 400
Tensão (V)	127 - 220	127 - 220
Corrente de operação (A)	4,0/2,0	6,0/3,0
Frequência (Hz)	60	60
Rotação (r.p.m)	3500	3500
Potência mecânica (CV)	1/4 (200W)	1/2 (400W)
Pressão máxima (m.c.a.)	22	30
Vazão máxima (l/min.)	55	75
Vazão c/ 15 m.c.a. (l/min.)	15	43
Temperatura máx. de água trabalho (°C)	50	50
Conexões entrada/saída (pol)	3/4"	1"
Dimensões (mm)	273 x 224 x 180	279 x 224 x 180
Peso (kg)	6,4	8,0

1 ANO

GARANTIA ESTENDIDA
Contra defeitos de fabricação.
Consulte o manual do produto
para saber as condições.

Bombas PERIFÉRICAS

Uma bomba de água periférica é um tipo de bomba que opera com um impulsor (rotor) que gira dentro da carcaça, criando vórtices que aumentam a pressão da água ao longo da periferia do rotor.

Isso permite que a bomba gere uma alta pressão mesmo com uma vazão relativamente baixa.

ULTRA PRESS

BOMBA PERIFÉRICA AUTOASPIRANTE

UP 30/56

26 Fe Ferro FERRO

POTÊNCIA DE 1/2 CV

POTÊNCIA DE 1 CV

PRESSÃO **MÁXIMA**

Com um sistema prático e eficaz, as bombas periféricas e autoaspirantes **POSSUEM A MAIOR PRESSÃO PARA BOMBEAMENTO DE ÁGUA** - sendo uma das melhores do mercado - podendo realizar sucção em profundidades de até 8m e elevação de água em até 56m.

Rotor em BRONZE

PROTETOR TÉRMICO

SISTEMA **ANTI-TRAVAMENTO**

ALTA PRESSÃO

BIVOLT

PROTETOR TÉRMICO

O protetor de sobrecarga desliga a bomba caso ela ultrapasse a temperatura limite, evitando a queima do motor.

ROTOR EM BRONZE

APLICAÇÕES

Para aplicações comerciais e residenciais.

CURVA DE DESEMPENHO UP 30 UP 56

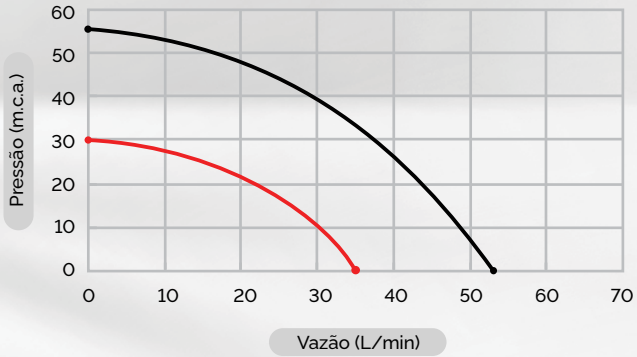

ANEXAR TABELA

DESENHO TÉCNICO / DIMENSÕES

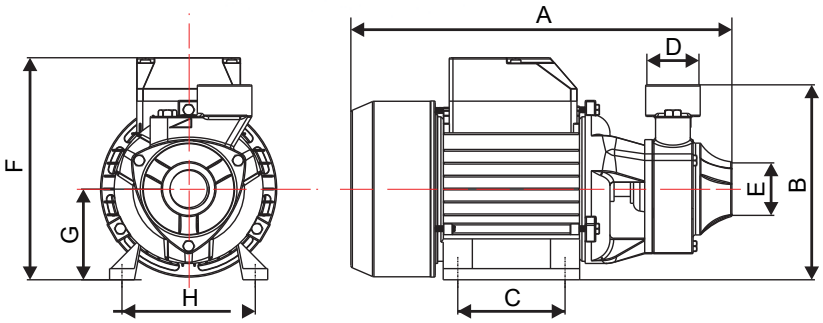

Modelo	Dimensões (mm)							
	A	B	C	D	E	F	G	H
UP 30	258	141	82	G1"		152	65	98
UP56	297	155	91			174	70	112

TABELA TÉCNICA

	UP 30	UP 56
Tensão (V)	127 - 220	127 - 220
Corrente de operação (A)	4,8 / 2,4	9,2 / 4,8
Frequência (Hz)	60	60
Rotação (r.p.m)	3500	3500
Potência mecânica (CV)	1/2 (370W)	1 (750W)
Pressão máxima (m.c.a.)	30	56
Vazão máxima (l/min.)	33	52
Vazão c/ 15 m.c.a. (l/min.)	-	-
Temperatura máx. de água trabalho (°C)	60	60
Conexões entrada/saída (pol)	1"	1"
Dimensões (mm)	255 x 158 x 119	304 x 180 x 140
Peso (kg)	4,7	8,95

1 ANO

GARANTIA ESTENDIDA
Contra defeitos de fabricação.
Consulte o manual do produto
para saber as condições.

ULTRA PRESS

BOMBA PERIFÉRICA AUTOASPIRANTE

UPA 32/52

FERRO

COM TECNOLOGIA AUTOASPIRANTE

POTÊNCIA DE 1/2 CV

POTÊNCIA DE 1 CV

TECNOLOGIA AUTOASPIRANTE

Com a tecnologia autoaspirante a bomba realiza automaticamente a retirada do ar da tubulação, trazendo mais conforto em situações que a bomba necessite ser desligada ou fique acima do ponto de sucção.

Rotor em BRONZE

PROTETOR TÉRMICO

SISTEMA ANTI-TRAVAMENTO

ALTA PRESSÃO

BIVOLT

PROTETOR TÉRMICO

O protetor de sobrecarga desliga a bomba caso ela ultrapasse a temperatura limite, evitando a queima do motor.

ROTOR EM BRONZE

APLICAÇÕES

Para aplicações comerciais e residenciais.

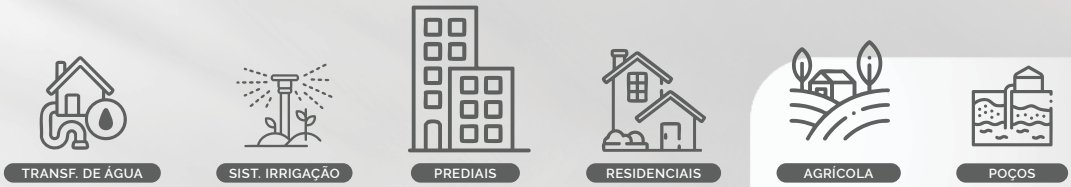

CURVA DE DESEMPENHO

UPA 32 UPA 52

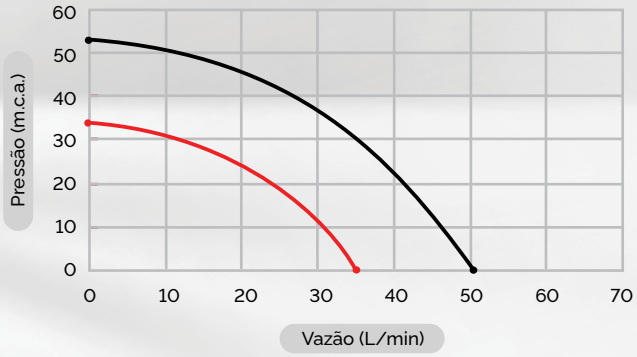

ANEXAR TABELA

DESENHO TÉCNICO / DIMENSÕES

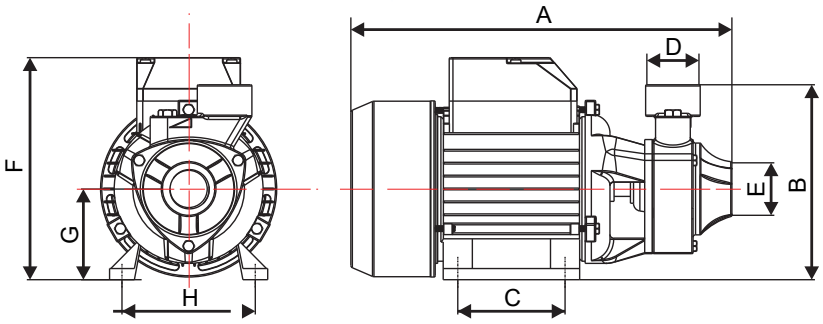

Modelo	Dimensões (mm)							
	A	B	C	D	E	F	G	H
UPA 32	725	363	362	G1"		362	97	1.1/4"
UPA 52	907	475	432			432	97	1.1/4"

TABELA TÉCNICA

	UP 32	UP 52
Tensão (V)	127 - 220	127 - 220
Corrente de operação (A)	4,9 / 2,6	9,2 / 4,8
Frequência (Hz)	60	60
Rotação (r.p.m)	3500	3500
Potência mecânica (CV)	1/2 (370W)	1 (750W)
Pressão máxima (m.c.a.)	32	52
Vazão máxima (l/min.)	35	50
Vazão c/ 15 m.c.a. (l/min.)	-	-
Temperatura máx. de água trabalho (°C)	60	60
Conexões entrada/saída (pol)	1"	1"
Dimensões (mm)	228 x 187 x 119	255 x 213 x 140
Peso (kg)	6,1	10

1 ANO

GARANTIA ESTENDIDA

Contra defeitos de fabricação.
Consulte o manual do produto para saber as condições.

Bomba
AUTOASPIRANTE

A bomba de água autoaspirante é ideal para quem busca eficiência e praticidade. Projetada para operar mesmo com ar na tubulação, ela dispensa o abastecimento prévio de água, garantindo um bombeamento contínuo e confiável em diversas aplicações.

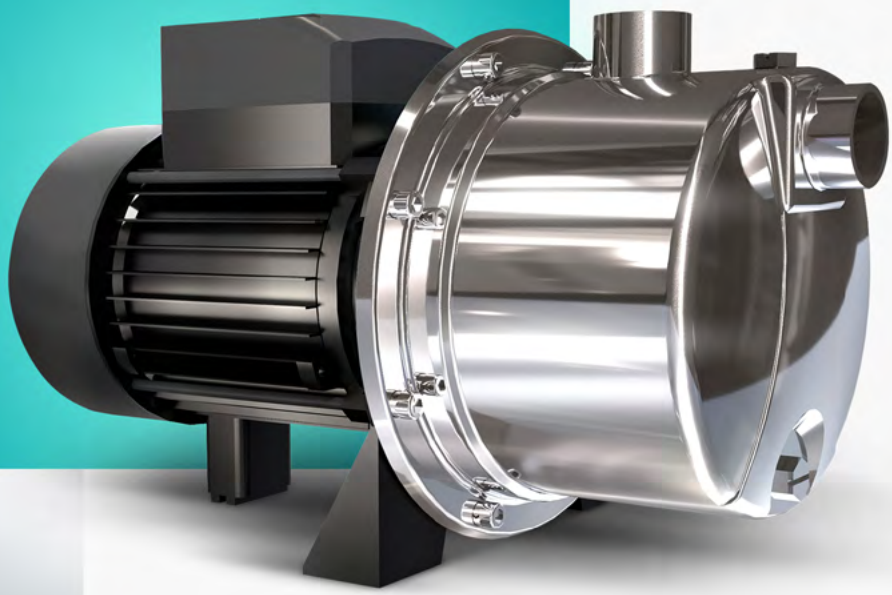

EVVOLUTION

BOMBA AUTOASPIRANTE

304 AÇO INOX

EVVO
1/2CV

EVVO
1CV

CLASSE A - Linha EVVOLUTION KOMECO

A ESCOLHA PERFEITA PARA QUEM VALORIZA

QUALIDADE E ALTO DESEMPENHO.

DIFUSOR EM **NORYL**

PROTETOR TÉRMICO

ROTOR E VOLUTA EM **AÇO INOX 304**

304 AÇO INOX

TEMPERATURA DA ÁGUA **0°C ~ 60°C**

MAIS **DURABILIDADE**

Com voluta, eixo do motor e rotor em aço inox, essas peças nunca enferrujam, preservando a pureza da água, garantindo a longevidade do produto e a eficiência de todo o seu sistema hidráulico.

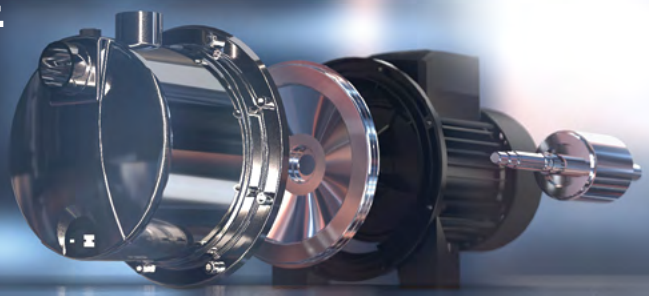

PROTETOR TÉRMICO

PROTETOR TÉRMICO

O dispositivo **desliga automaticamente a bomba** caso a temperatura ultrapasse o limite seguro, prevenindo o superaquecimento e evitando danos permanentes ao motor.

DIVERSAS APLICAÇÕES

Seja no campo, na indústria ou em sua casa, a bomba EVVOLUTION é versátil e fácil de usar.
O seletor interno de tensão bivolt permite adaptação rápida entre diferentes tensões 127V ou 220V para diferentes necessidades elétricas.

APLICAÇÕES

Para aplicações comerciais e residenciais.

CURVA DE DESEMPENHO

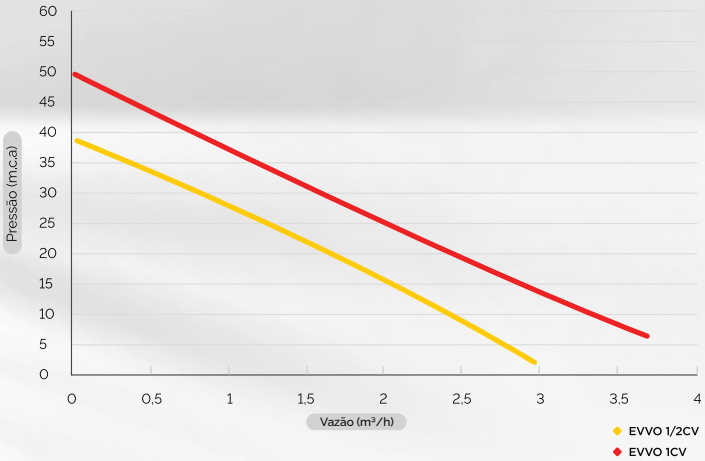

ANEXAR TABELA

APLICAÇÃO

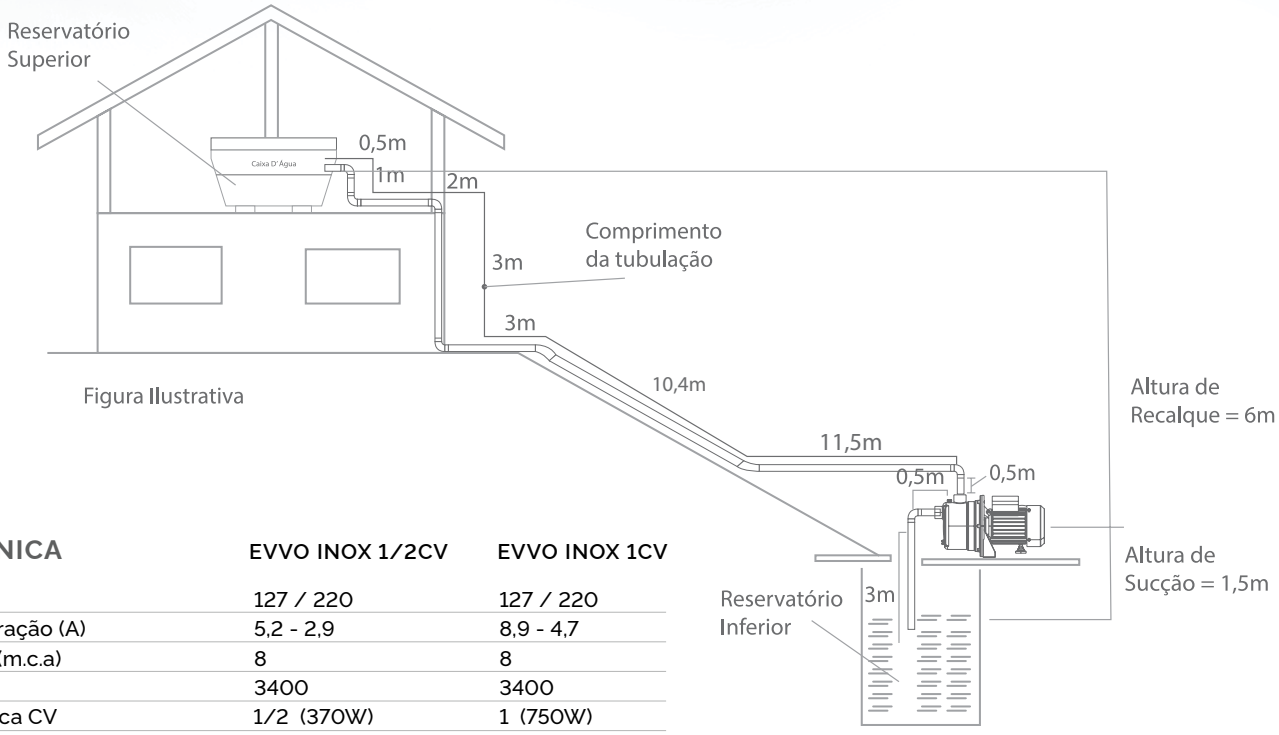

Figura Ilustrativa

TABELA TÉCNICA

	EVVO INOX 1/2CV	EVVO INOX 1CV
Tensão (V)	127 / 220	127 / 220
Corrente de operação (A)	5,2 - 2,9	8,9 - 4,7
Sucção máxima (m.c.a)	8	8
Rotação (r.p.m)	3400	3400
Potência mecânica CV	1/2 (370W)	1 (750W)
Pressão máxima (m.c.a.)	39	50
Vazão máxima (l/min.)	50	60
Vazão c/ 15 m.c.a. (l/min.)	-	-
Temperatura máx. de água trabalho (ºC)	60	60
Conexões entrada/saída (pol)	1" x 1"	1" x 1"
Dimensões (mm)	330 x 180 x 195	380 x 195 x 215
Peso (kg)	5,9	9,05

1 ANO

GARANTIA ESTENDIDA

Contra defeitos de fabricação. Consulte o manual do produto para saber as condições.

Bombas SUBMERSAS

A bomba de água submersa é um equipamento projetado para operar totalmente submerso em líquidos, geralmente dentro de poços, reservatórios ou caixas d'água. Seu motor é hermeticamente selado para evitar a entrada de água, garantindo alto desempenho e durabilidade.

BOMBA DE ÁGUA

SUBMERSA

1/3CV **40 m.c.a**

1/2CV **72 m.c.a**

304 AÇO INOX

2.5"

BOMBAS COM DIÂMETROS **PERFEITOS PARA SEU PROJETO.**

Abastecimento de residências, prédios, chácaras e sítios;
Irrigação em agricultura, horticultura e paisagismo;
Transferência de água bruta isenta de sólidos;
Captação e extração de águas subterrâneas;
Rebaixamento do lençol freático.

ROTOR EM **NORYL**

PROTETOR TÉRMICO

GRAU DE PROTEÇÃO IP68
ISOLAMENTO CLASSE F

304 AÇO INOX

REFRIGERAÇÃO A OLÉO ATÓXICO

FEITA PARA **GRANDES PROFUNDIDADES**

A bomba Komeco possui tecnologia para operar com eficiência em profundidades de até 70m.

CONEXÕES EM **BRONZE.**

APLICAÇÕES

Para aplicações comerciais e residenciais.

CURVA DE DESEMPENHO 2.5KS2/11 2.5KS2/18

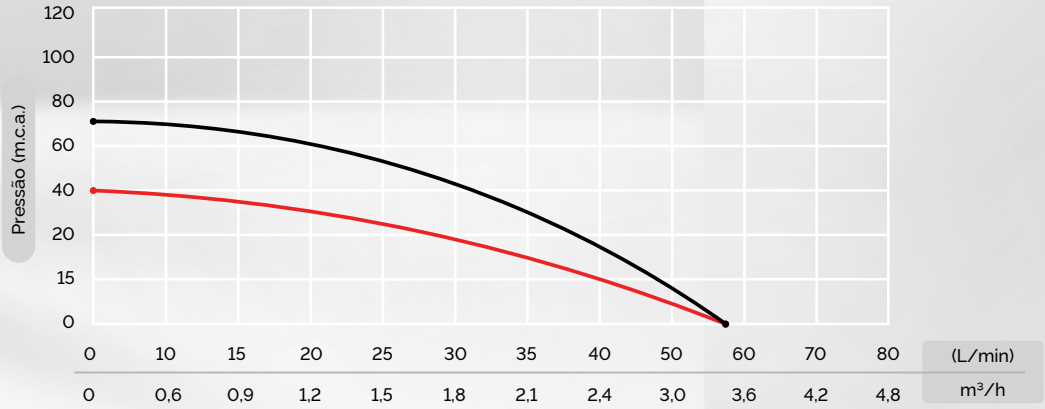

ANEXAR TABELA

TABELA TÉCNICA

	2.5KS2/11	2.5KS2/18
Tensão (V)	220	220
Corrente de operação (A)	2,1	3,6
Frequência (Hz)	60	60
Rotação (r.p.m)	3500	3500
Potência mecânica CV	1/3 (245W)	1/2 (370W)
Pressão máxima (m.c.a.)	40	72
Vazão máxima (l/min.)	57	57
Estágio bombeador	11	18
Conexões entrada/saída (pol)	2.5"	2.5"
Dimensões (mm)	70 x 980 x 70	70 x 1220 x 70
Peso (kg)	6,1	7,62

1 ANO

GARANTIA ESTENDIDA

Contra defeitos de fabricação.
Consulte o manual do produto
para saber as condições.

BOMBA DE ÁGUA

SUBMERSA

4K2/5	1/2CV
4K2/7	1CV
4K2/12	1CV
4K2/17	1.5CV

304 AÇO INOX

4.0"

PROJETADA PARA
MÚLTIPLAS APLICAÇÕES

Abastecimento de residências, prédios, chácaras e sítios;
Irrigação em agricultura, horticultura e paisagismo;
Transferência de água bruta isenta de sólidos;
Captação e extração de águas subterrâneas;
Rebaixamento do lençol freático.

ROTOR EM **NORYL**

PROTETOR TÉRMICO

GRAU DE PROTEÇÃO IP68
ISOLAMENTO CLASSE F

304 AÇO INOX

REFRIGERAÇÃO A OLÉO ATÓXICO

CAIXA DE CONTROLE

Responsável pela partida dos motores, a caixa de controle é feita em termoplástico, possui acionamento simples, capacitor permanente e relé de sobrecarga.

PROJETADA PARA **GRANDES PROFUNDIDADES**

APLICAÇÕES

Para aplicações comerciais e residenciais.

CURVA DE DESEMPENHO

4KS2/5 4KS2/7 4KS2/12 4KS2/17

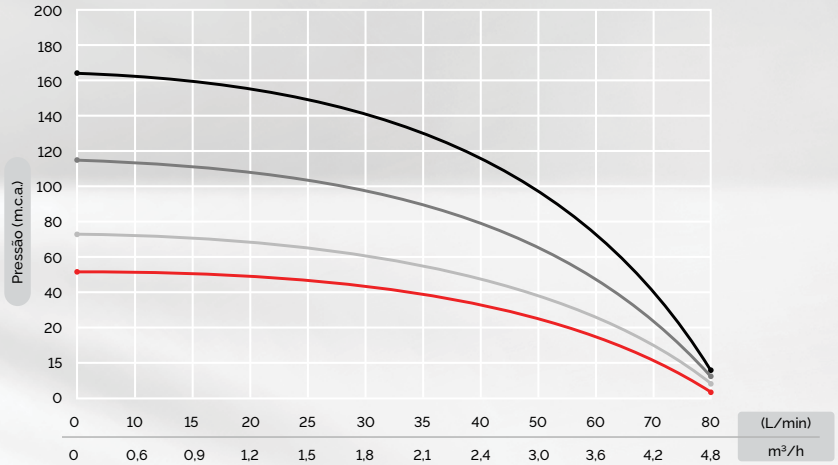

ANEXAR TABELA

DESENHO TÉCNICO / DIMENSÕES

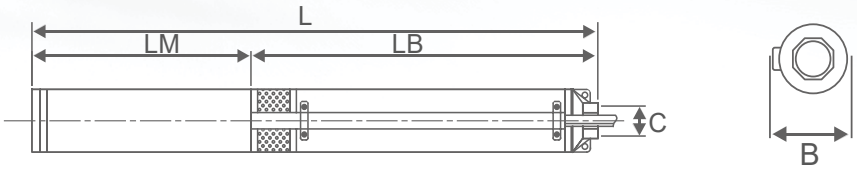

Modelo	Dimensões (mm)				
	L	LB	LM	B	C
4KS2/5	563	240	323	97	1.1/4"
4KS2/7	641	278	363	97	1.1/4"
4KS2/12	725	363	362	97	1.1/4"
4KS2/17	907	475	432	97	1.1/4"

1 ANO

GARANTIA ESTENDIDA

Contra defeitos de fabricação. Consulte o manual do produto para saber as condições.

TABELA TÉCNICA

	4KS2/5	4KS2/7	4KS2/12	4KS2/17
Tensão (V)	220	220	220	220
Corrente de operação (A)	5	6	8	12
Frequência (Hz)	60	60	60	60
Rotação (r.p.m)	3500	3500	3500	3500
Potência mecânica CV	1/2 (370W)	1 (750W)	1 (750W)	1,5 (1100W)
Pressão máxima (m.c.a.)	54	73	118	163
Vazão máxima (l/min.)	85	85	85	85
Estágio bombeador	5	7	12	17
Conexões entrada/saída (pol)	1.1/4"	1.1/4"	1.1/4"	1.1/4"
Dimensões (mm)	94 x 650 x 94	94 x 637 x 94	94 x 725 x 94	94 x 986 x 94
Peso (kg)	10,2	12,4	13,3	16,9

Bomba
SUBMERSÍVEL

A bomba de água submersível, popularmente chamada de bomba sapo, é um equipamento projetado para operar submerso, sendo amplamente utilizada para drenagem e bombeamento de líquidos em locais com acúmulo de água.

Ela funciona ao sugar a água pela base e expulsá-la por uma tubulação conectada à saída.

DRENATTO

BOMBA DE ÁGUA SUBMERSÍVEL

550/750/1100

ABS

PLÁSTICO DE ENGENHARIA

SUBMERSÍVEL PARA POÇOS, PISCINAS
E QUALQUER TIPO DE DRENAGEM DE ÁGUA.

PROTETOR TÉRMICO

ROTOR **CENTRÍFUGO SEMIABERTO**

ACIONAMENTO **AUTOMÁTICO DE NÍVEL**

TERMOPLÁSTICO DE ALTA QUALIDADE

ROTOR CENTRÍFUGO **SEMIABERTO**

Resistente à corrosão, o seu design evita o acúmulo de sujeira e materiais que possam comprometer seu funcionamento. Eficiente para agua limpa ou turva, ele suporta detritos de até 3,5mm, mantendo a performance do produto.

PROTETOR TÉRMICO

PROTETOR TÉRMICO

O dispositivo **desliga automaticamente a bomba** caso a temperatura ultrapasse o limite seguro, prevenindo o superaquecimento e evitando danos permanentes ao motor.

ACIONAMENTO **AUTOMÁTICO DE NÍVEL**

A boia elétrica, é um dispositivo que permite o controle automático do nível de líquidos em tanques, reservatórios, caixas d'água e outros recipientes

APLICAÇÕES

Para aplicações comerciais e residenciais.

CURVA DE DESEMPENHO

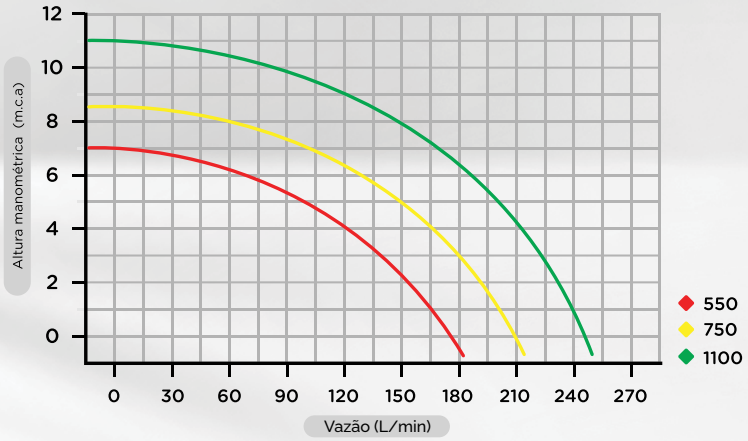

ANEXAR TABELA

DESENHO TÉCNICO / DIMENSÕES

Nº. vista	Ítem	Nº. vista	Ítem
1	Cabo alimentação	18	Joelho recalque
2	Bóia elétrica	19	Oring recalque
3	Tampa superior	20	Conector mangueira recalque
8	Capacitor	55,59, 60	Motor
9	Fixador cabo alimentação	58	Eixo induzido
11	Corpo intermediário	61	Oring vedação motor
12	Oring base	62, 63	Vedante mecânico
14	Base superior	66	Rotor
16	Base inferior	67	Porca fixação rotor

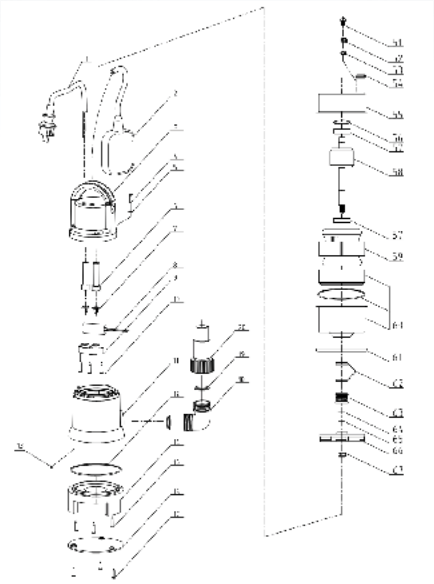

1 ANO

GARANTIA ESTENDIDA

Contra defeitos de fabricação.
Consulte o manual do produto
para saber as condições.

TABELA TÉCNICA

	DRENATTO 550 3/4CV	DRENATTO 750 1CV	DRENATTO 1100 1.5CV
Tensão (V)	220	220	220
Corrente de operação (A)	1,8	2	3,5
Frequência (Hz)	60	60	60
Rotação (r.p.m)	3450	3450	3450
Potência mecânica (CV)	3/4 (550W)	1 (750W)	1.5 (1100W)
Pressão máxima (m.c.a.)	7	8,5	11
Vazão máxima (m^3/h)	11 (185L/min)	12,9 (215L/min)	15,5 (258L/min)
Profundidade min./max. (m)	0,2 / 7	0,2 / 7	0,2 / 7
Temp. máx. de água trabalho (ºC)	35	35	35
Conexões saída (pol)	1'' - 25,4 mm 1.1/4'' - 31,8mm	1'' - 25,4 mm 1.1/4'' - 31,8mm	1'' - 25,4 mm 1.1/4'' - 31,8mm
Dimensões (mm)	155 x 330 x 155	155 x 355 x 155	155 x 355 x 155
Peso (kg)	4,572	4,315	5,444

Bombas de HIDROMASSAGEM

Essencial para o funcionamento de banheiras, spas e ofurôs, elas são responsáveis por movimentar a água e proporcionar o efeito de jatos pressurizados. Ela suga a água da banheira, pressuriza e a devolve através dos jatos, criando o efeito terapêutico e relaxante da hidromassagem.

TERMOPLÁSTICO POLIPROPILENO

AQUAJET

BOMBAS DE HIDROMASSAGEM

AQUAJET 200
1/2CV

AQUAJET 260
1CV

AQUAJET 450
1.5CV

PRESSÃO DE ÁGUA IDEAL PARA MOMENTOS DE **CONFORTO E RELAXAMENTO**

ROTOR **CENTRÍFUGO SEMIABERTO**

ACIONAMENTO **AUTOMÁTICO DE NÍVEL**

PROTETOR TÉRMICO

TERMOPLÁSTICO DE ALTA QUALIDADE

TERMOPLÁSTICO **POLIPROPILENO**

Fabricadas com termoplástico de alta qualidade, esses componentes eliminam preocupações com corrosão, isolando o motor elétrico das áreas em contato com a água.

ROTOR

Rotor centrifugo fechado construído em plástico de engenharia, não requer ajuste para manter a eficiência do equipamento.

SELO MECÂNICO

Responsável pela vedação interna da bomba, entre o eixo do motor e o rotor construído em cerâmica, grafite e borracha, garante máxima qualidade e proteção ao sistema.

APLICAÇÕES

Para aplicações comerciais e residenciais.

CURVA DE DESEMPENHO

AQUAJET 220 AQUAJET 260 AQUAJET 450

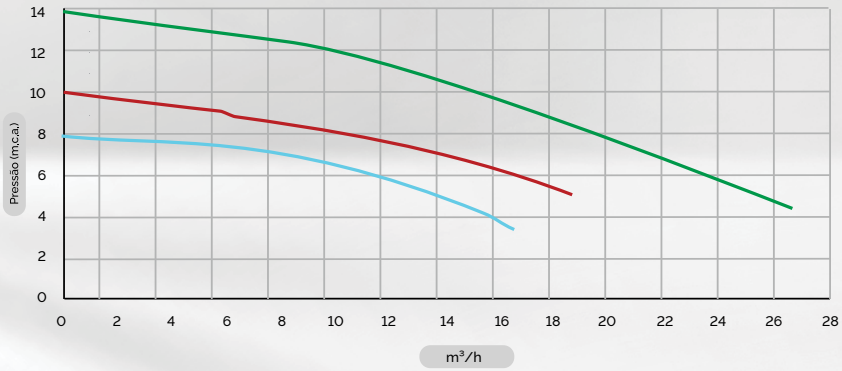

ANEXAR TABELA

DESENHO TÉCNICO / DIMENSÕES

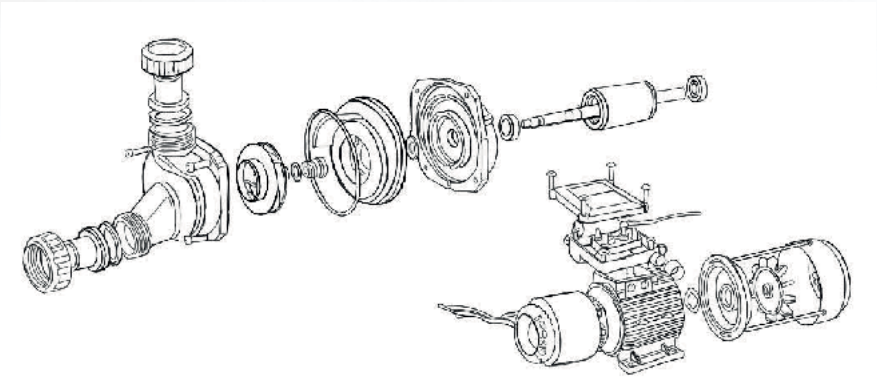

1 ANO

GARANTIA ESTENDIDA
Contra defeitos de fabricação.
Consulte o manual do produto
para saber as condições.

TABELA TÉCNICA

	AQUAJET 220 1/2CV	AQUAJET 260 1CV	AQUAJET 450 1.5CV
Tensão (V)	127 - 220	110 - 220	110 - 220
Corrente de operação (A)	5,00 / 2,20	6,75 / 3,40	8,70 / 5,00
Potência mecânica (W)	370 (1/2CV)	750 (1CV)	1100 (1.5CV)
Pressão máxima (m.c.a.)	8	10	14
Vazão máxima (m³/h)	16 (266L/min)	19 (316L/min)	27 (450L/min)
Pressão máxima na sucção (m.c.a)	30	30	30
Temp. de trabalho na água (°C)	50	50	50
Frequência (Hz)	60	60	60
Conexões entrada/saída (pol)	1.1/4" x 1.1/4"	1.1/4" x 1.1/4"	1.1/4" x 1.1/4"
Dimensões produto (LxAxP) (mm)	365 x 200 x 145	365 x 200 x 145	365 x 200 x 145
Peso líquido (kg)	7,3	8,5	10
Rotação (r.p.m)	3450	3450	3450
Selo mecânico	Grafite/cerâmica	Grafite/cerâmica	Grafite/cerâmica

Bombas de PISCINAS

A bomba de água para piscina é o equipamento responsável por movimentar a água dentro do sistema de filtragem, garantindo a limpeza, circulação e qualidade da água. Ela funciona puxando a água da piscina, passando-a pelo filtro para remoção de impurezas e devolvendo-a limpa.

AQUAFLOW
BOMBAS DE PISCINA

AQUAFLOW 135
1/4CV

AQUAFLOW 165
1/3CV

AQUAFLOW 235
1/2CV

AQUAFLOW 250
3/4CV

ABS

CONFORME NBR 10339 ABNT

PRIMEIRO **SISTEMA DE PISCINA INTELIGENTE** DO MERCADO.

Com o **APLICATIVO CONNECT KOMECO**, você controla e monitora sua piscina com praticidade, garantindo uma recirculação de água eficiente e contínua para uma água mais limpa e com maior qualidade.

BAIXO NÍVEL DE RUÍDO

CLASSIFICAÇÃO A INMETRO

PF **POLIPROPILENO** + FIBRA

PROTETOR TÉRMICO

BIVOLT

PRÉ FILTRO

Pré-filtro para retenção de sujeiras maiores do que 3mm.

Eles podem ser conectados a filtros de areia proporcionando uma limpeza mais eficaz.

ALTA VAZÃO

IP 44

Além de ter sido projetado para movimentar grandes volumes de água, o motor conta com o grau de **PROTEÇÃO IP44.**

APLICAÇÕES

Para aplicações comerciais e residenciais.

CURVA DE DESEMPENHO

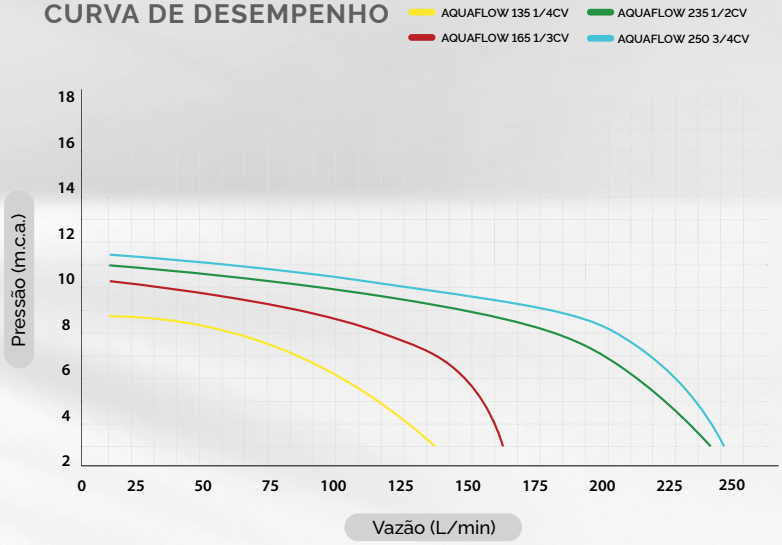

ANEXAR TABELA

DESENHO TÉCNICO / DIMENSÕES

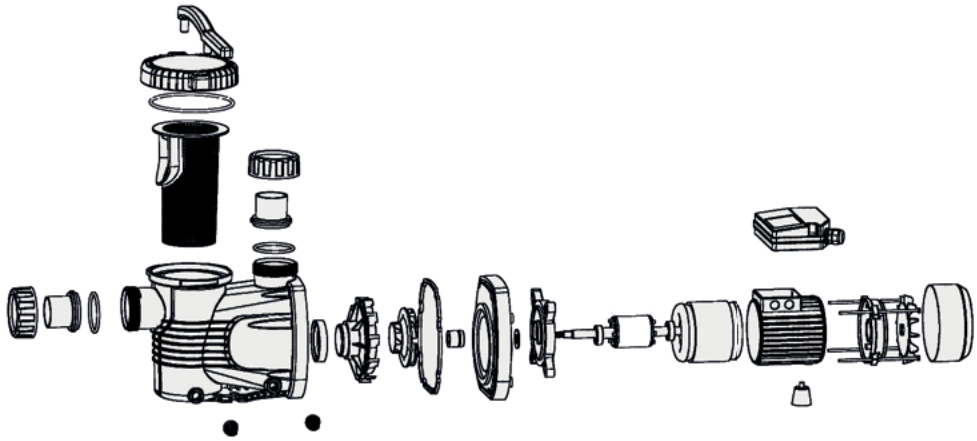

1 ANO

GARANTIA ESTENDIDA
Contra defeitos de fabricação.
Consulte o manual do produto
para saber as condições.

TABELA TÉCNICA

	AQUAFLOW 135 1/4CV	AQUAFLOW 165 1/3CV	AQUAFLOW 235 1/2CV	AQUAFLOW 250 3/4CV
Tensão (V)	127 - 220	127 - 220	127 - 220	127 - 220
Corrente de operação (A)	2,70 / 1,5	3,6 / 2,05	4,35 / 2,10	6,25 / 3,50
Frequência (Hz)	60	60	60	60
Rotação (r.p.m)	3450	3450	3450	3450
Potência mecânica (W)	185 (1/4CV)	250 (1/3CV)	370 (1/2CV)	550 (3/4CV)
Pressão máxima (m.c.a.)	8,5	10	11	11,5
Vazão máxima (m^3/h)	8,1 (135L/min)	9,9 (165L/min)	14,5 (241L/min)	15 (250L/min)
Nível de ruído (dB)	55	55	55	55
Temp. máx. de água trabalho (ºC)	45	45	45	45
Conexões saída (pol)	1.1/2" x 1.1/2" (50mm) ABS	1.1/2" x 1.1/2" (50mm) ABS	1.1/2" x 1.1/2" (50mm) ABS	1.1/2" x 1.1/2" (50mm) ABS
Dimensões (mm)	430 x 190 x 180	430 x 190 x 180	430 x 190 x 180	430 x 190 x 180
Peso (kg)	4,60	5,00	5,30	5,50
Grau de proteção	IP44	IP44	IP44	IP44

AQUAFLOW

BOMBAS DE PISCINA

AQUAFLOW 300
1CV

AQUAFLOW 500
2CV

ABS

CONFORME NBR 10339 ABNT

PRIMEIRO **SISTEMA DE PISCINA INTELIGENTE** DO MERCADO.

Com o **APLICATIVO CONNECT KOMECO**, você controla e monitora sua piscina com praticidade, garantindo uma recirculação de água eficiente e contínua para uma água mais limpa e com maior qualidade.

BAIXO NÍVEL DE RUÍDO

CLASSIFICAÇÃO A INMETRO

PF **POLIPROPILENO** + FIBRA

PROTETOR TÉRMICO

BIVOLT

PRÉ FILTRO

Pré-filtro para retenção de sujeiras maiores do que 3mm.

Eles podem ser conectados a filtros de areia proporcionando uma limpeza mais eficaz.

ALTA VAZÃO

IP 44

Além de ter sido projetado para movimentar grandes volumes de água, o motor conta com o grau de **PROTEÇÃO IP44.**

APLICAÇÕES

Para aplicações comerciais e residenciais.

CURVA DE DESEMPENHO

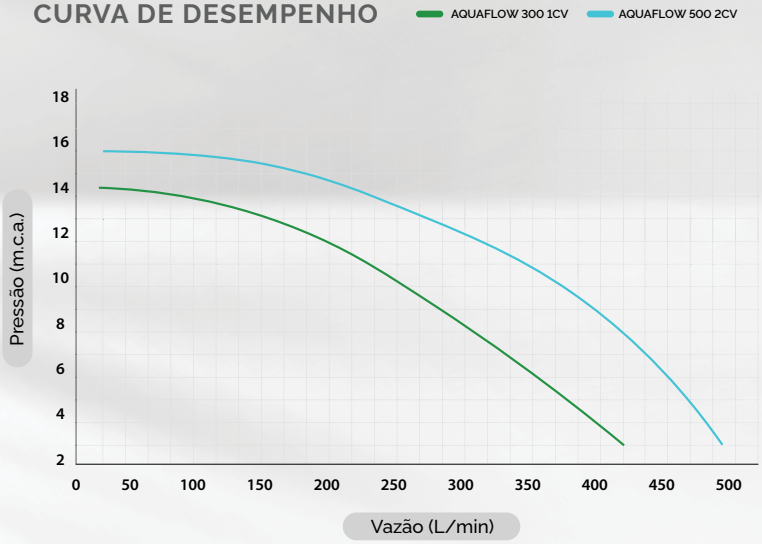

ANEXAR TABELA

DESENHO TÉCNICO / DIMENSÕES

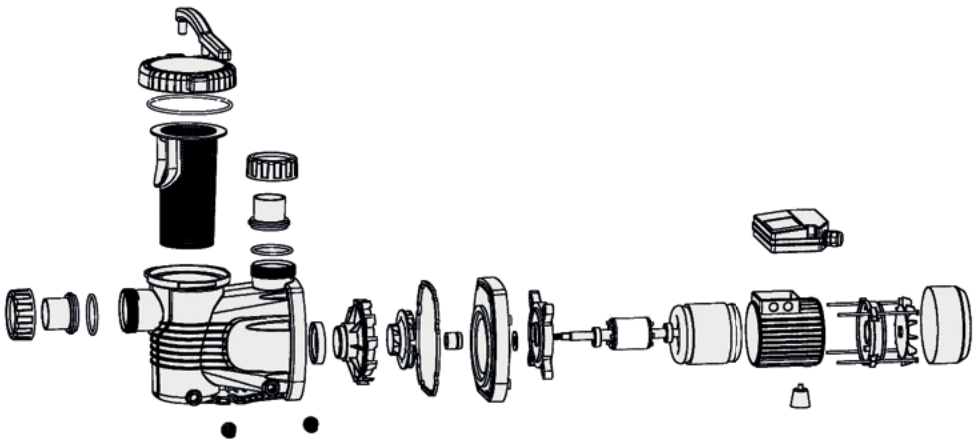

TABELA TÉCNICA

	AQUAFLOW 300 1CV	AQUAFLOW 500 2CV
Tensão (V)	127 - 220	127 - 220
Corrente de operação (A)	2,70 / 1,5	3,6 / 2,05
Frequência (Hz)	60	60
Rotação (r.p.m)	3450	3450
Potência mecânica (W)	185 (1/4CV)	250 (1/3CV)
Pressão máxima (m.c.a.)	8,5	10
Vazão máxima (m^3/h)	8,1 (135L/min)	9,9 (165L/min)
Nível de ruído (dB)	55	55
Temp. máx. de água trabalho (ºC)	45	45
Conexões saída (pol)	1.1/2" x 1.1/2" (50mm) ABS	1.1/2" x 1.1/2" (50mm) ABS
Dimensões (mm)	430 x 190 x 180	430 x 190 x 180
Peso (kg)	4,60	5,00
Grau de proteção	IP44	IP44

1 ANO

GARANTIA ESTENDIDA
Contra defeitos de fabricação.
Consulte o manual do produto
para saber as condições.

Pack de ACESSÓRIOS

A escolha dos componentes adequados como pressostatos, flexíveis e filtros de qualidade, prolonga a vida útil dos seus equipamentos e mantém a eficiência, durabilidade e segurança em todo seu sistema hidráulico.

PRESSOSTATO

MAIS SEGURANÇA NO ACIONAMENTO DE

SUA BOMBA DE ÁGUA

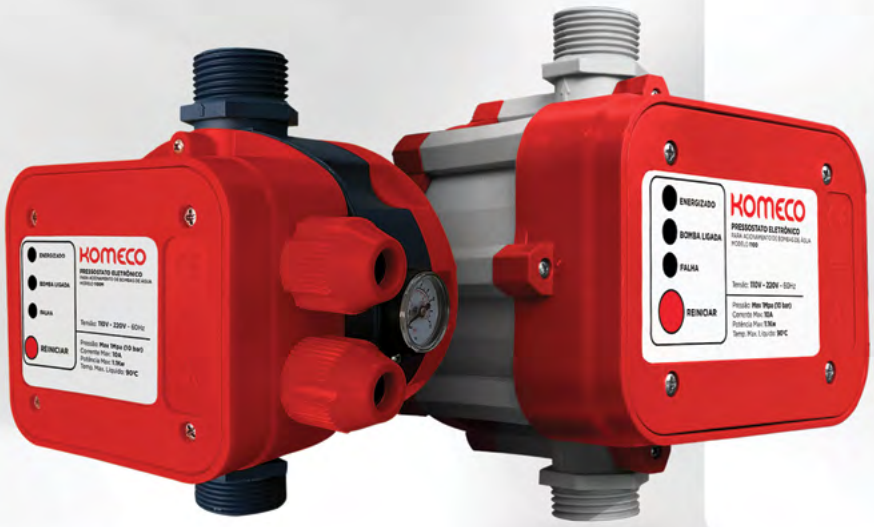

PARA ÁGUA **QUENTE E FRIA.**

Para instalações que necessitam do controle da pressão, **O PRESSOSTATO COM MANÔMETRO É A ESCOLHA IDEAL**. Com ele você pode monitorar a pressão do seu sistema de forma prática e segura.

CONSTANTE **PRESSÃO**

CONHEÇA AS **VANTAGENS DE USAR UM PRESSOSTATO KOMECO.**

Otimize seu sistema hidráulico ao controlar automaticamente a ativação da bomba, reduzindo o consumo de energia e prolongando sua vida útil. O pressostato mantém a pressão estável, prevenindo danos e garantindo um abastecimento contínuo, eficiente e econômico.

- **PRESSÃO MÁXIMA DE TRABALHO:** 10bar
- **POTÊNCIA MÁXIMA DE OPERAÇÃO:** 1100W
- **ACIONAMENTO AUTOMÁTICO POR PRESSOSTATO E FLUXOSTATO**
- **VÁLVULA DE RETENÇÃO**

BIVOLT AUTOMÁTICO

PROTEÇÃO CONTA **FUNCIONAMENTO A SECO**

PRONTO **PARA USO**

PONTO DE CONSUMO **ACIMA DA CAIXA D´ÁGUA**

FLUXOSTATO **INCORPORADO**

APLICAÇÕES

Para aplicações comerciais e residenciais.

ANEXAR TABELA

DESENHO TÉCNICO / DIMENSÕES

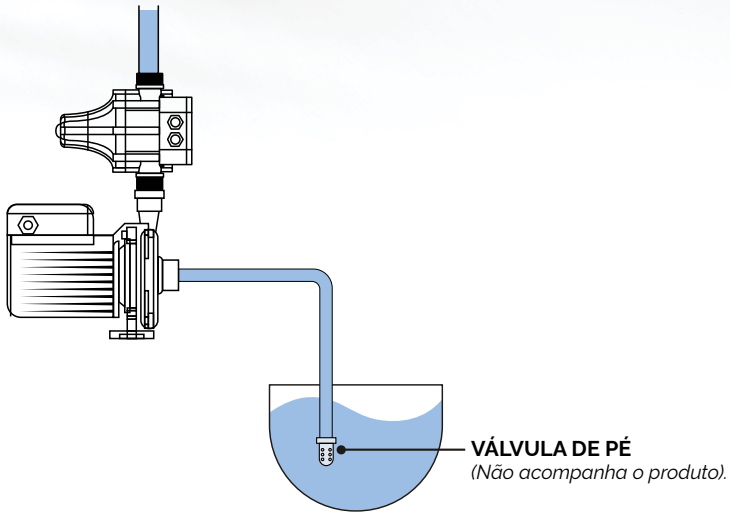

PARA ÁGUA QUENTE E FRIA. SUPORTA TEMPERATURAS DE ATÉ 90° C

TABELA TÉCNICA

	PS 1100	**PS 1100M** (com manômetro)
Tensão (V)	110 - 220 Bivolt	110 - 220 Bivolt
Frequência (Hz)	60	60
Corrente máxima (A)	10	10
Temp. ambiente (C)	4° a 40°	4° a 40°
Temp. máxima da água (C)	90°	90°
Pressão máxima de trabalho (bar)	10	10
Pressão de acionamento (m.c.a)	8	8
Pressão para desligar (m.c.a)	16	16
Conexões entrada/saída (pol.)	1	1
Peso líquido (kg)	1,18	1,35

1 ANO

GARANTIA ESTENDIDA
Contra defeitos de fabricação.
Consulte o manual do produto para saber as condições.

PP TERMOPLÁSTICO POLIPROPILENO

FILTRO DE DISCO

1" e 2"

FILTRAÇÃO DE **PARTÍCULAS NA ÁGUA.**

Projetado para filtrar partículas presentes na água, o Filtro de Disco possui grande superfície filtrante de fácil manutenção e manuseio sendo fabricado em plástico Polipropileno.

- FILTRAGEM COM **MÁXIMA QUALIDADE** E **SEGURANÇA**.
- FILTRA PARTÍCULAS MENORES QUE **GRÃOS DE AREIA**.
- **LONGOS PERÍODOS** DE OPERAÇÃO SEM LIMPEZA.
- **PERDA DE CARGA MÍNIMA** MESMO EM VAZÕES ELEVADAS.

CARACTERÍSTICAS

- Fecho com rosca que garante desempenho em alta e baixa pressão;
- Modelo de 1" acompanha redutores de 1" para 3/4";
- Conexões para aferição de pressão;
- Tampa com conexão roscada;
- Tampa de purga e drenagem.

APLICAÇÕES

Para aplicações comerciais e residenciais.

ANEXAR TABELA

DESENHO TÉCNICO / DIMENSÕES

1 ANO

GARANTIA ESTENDIDA
Contra defeitos de fabricação.
Consulte o manual do produto para saber as condições.

TABELA TÉCNICA

Descrição	Diâmetro	Pressão Máxima (bar)	Vazão Máxima (m^3/h)	Temp. Max
FILTRO DE DISCO 1'' - 130MICRON	1''	8	6	60º C
FILTRO DE DISCO 2'' - 130MICRON	2''	8	25	60º C

TUBO FLEXÍVEL

304 AÇO INOX

1/2" - 3/4" - 1" - 1.1/4"

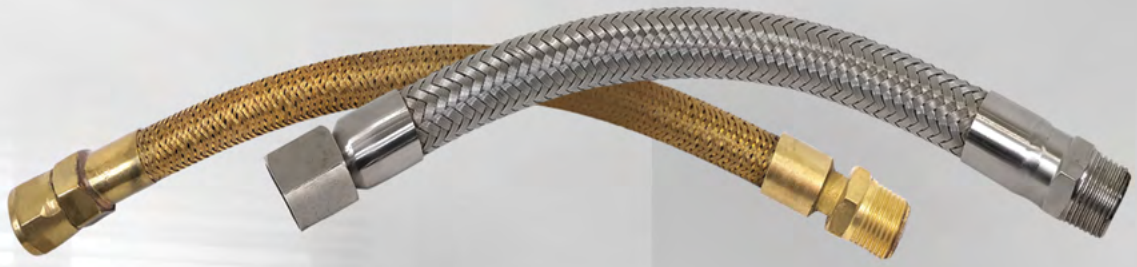

MAIS CONFORTO E SEGURANÇA PRA VOCÊ.

Tubo metálico flexível utilizados especialmente para reduzir ruídos e vibrações nas instalações hidráulicas e dilatação térmica em sistemas de água quente, também adequados para lugares onde são limitados os espaços em instalações de bombas de água.

VAZÃO PLENA

FÁCIL INSTALAÇÃO E MANUTENÇÃO

REDUZ A VIBRAÇÃO NAS TUBULAÇÕES

DILATAÇÃO TÉRMICA EM SISTEMA DE ÁGUA QUENTE

PASSAGEM PLENA DE ÁGUA

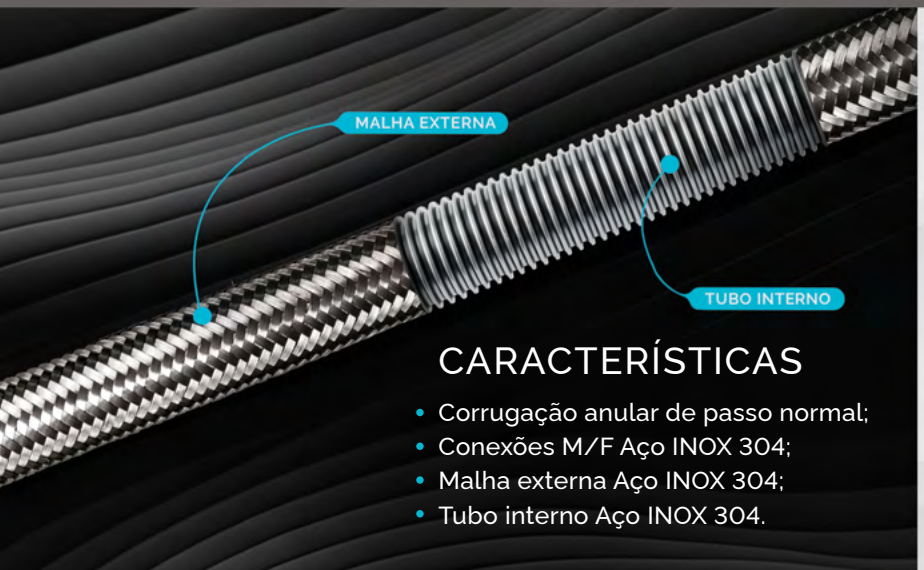

CARACTERÍSTICAS

- Corrugação anular de passo normal;
- Conexões M/F Aço INOX 304;
- Malha externa Aço INOX 304;
- Tubo interno Aço INOX 304.

CONEXÃO FÊMEA

O-RING em Nylon

APLICAÇÕES

Para aplicações comerciais e residenciais.

ANEXAR TABELA

DESENHO TÉCNICO / DIMENSÕES

1 ANO

GARANTIA ESTENDIDA
Contra defeitos de fabricação.
Consulte o manual do produto
para saber as condições.

TABELA TÉCNICA

Código	Descrição	Diâmetro	Comprimento	Pressão Máxima	Temperatura Máxima
100032671	FLEXÍVEL 1/2'' 50CM - AÇO INOX 304	1/2''	50cm	10bar	100ºC
100032672	FLEXÍVEL 3/4'' 50CM - AÇO INOX 304	3/4''	50cm	10bar	100ºC
100032673	FLEXÍVEL 1'' 50CM - AÇO INOX 304	1''	50cm	15bar	90ºC
100032674	FLEXÍVEL 1'' 80CM - AÇO INOX 304	1''	80cm	15bar	90ºC
100032675	FLEXÍVEL 1'' 100CM - AÇO INOX 304	1''	100cm	15bar	90ºC
100032676	FLEXÍVEL 1.1/4'' 50CM - AÇO INOX 304	1.1/4''	50cm	15bar	90ºC
100032677	FLEXÍVEL 1.1/4'' 80CM - AÇO INOX 304	1.1/4''	80cm	15bar	90ºC
100032678	FLEXÍVEL 1.1/4'' 100CM - AÇO INOX 304	1.1/4''	100cm	15bar	90ºC

Quem tem Komeco

fica tranquilo.

A garantia dos nossos produtos é o nosso comprometimento com a qualidade.

EQUIPE DE **ENGENHEIROS** AUXILIANDO NO PÓS VENDA

REPOSIÇÃO IMEDIATA DE PEÇAS **ORIGINAIS**

PRODUTOS E SERVIÇOS **ESPECIALIZADOS**

ATENDIMENTO COMPLETO **E UNIFICADO** PARA TODOS OS NOSSOS PRODUTOS

\+ **RAPIDEZ E** EFICIÊNCIA

AGILIDADE NO ATENDIMENTO PÓS VENDA

Central de atendimento.

SAC - SERVIÇO DE ATENDIMENTO AO CONSUMIDOR

0800 701 4805 - Capitais e regiões metropolitanas (Ligações de fixo).

4007 1806 - Demais regiões (Ligações de celular).

As imagens deste catálogo são meramente ilustrativas. Os elementos utilizados na ambientação/composição das imagens não acompanham o produto. Alguns itens mostrados ou mencionados são opcionais ou referem-se a um modelo específico. A Komeco reserva-se o direito de, a qualquer momento, modificar, acrescentar, ou remover os produtos exibidos neste catálogo da sua linha de produção, sem aviso prévio. A garantia dos produtos Komeco varia de acordo com cada modelo. A garantia especial dos produtos Komeco somente será válida caso o consumidor solicite um instalador credenciado Komeco para realizar a instalação do seu produto. Alguns aparelhos podem sofrer alterações em suas informações técnicas, sem nada alterar no desempenho do produto.

komeco.com.br

KOMECO

UZOO | KOMECO | Finottato — são marcas da empresa KOMGROUP